Mobile Crane
Grue mobile

LTM 11200-9.1

Technical Data
Caractéristiques techniques

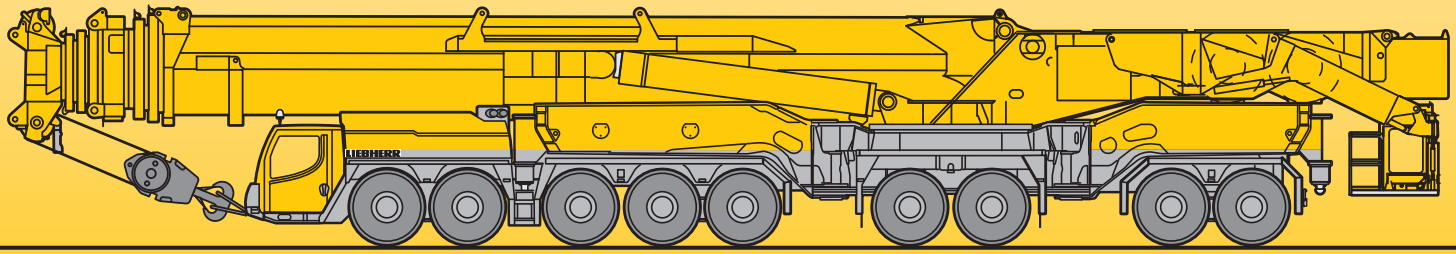

LIEBHERR

Table of content
Tables des matières

Technical Data

Dimensions	4
Hydraulic ballast system	5
Transport	6 – 8
Operating on road	9
Procedure on site	10 – 11
Boom assembly	12 – 15
Boom/jib combinations	16 – 21
Weights, Working speeds	22
Lifting capacities T7	23 – 24
Lifting capacities T7Y	25 – 27
Lifting capacities T7YVEF 21 ft / T7YVENZF 21 ft	28 – 30
Lifting capacities T7YVEV2F 21 ft / T7YVEV2NZF 21 ft	31 – 33
Lifting capacities T7YVEV3V2F / T7YVEV3V2NZF	34 – 37
Lifting capacities T3	38 – 39
Lifting capacities T3Y	40 – 41
Lifting capacities T3YVEN	42 – 43
Lifting capacities T3YVEN3	44 – 45
Lifting capacities T3YV2VEN	46 – 48
Lifting capacities T3YV2VEN3	49 – 50
Equipment	51
Description of symbols	53
Remarks referring to load charts	54

Caractéristiques techniques

Encombrement	4
Dispositif de lestage hydraulique	5
Transport	6 – 8
Déplacement sur route	9
Déplacement sur le chantier	10 – 11
Montage de la flèche	12 – 15
Configurations de flèche	16 – 21
Poids, Vitesses	22
Forces de levage T7	23 – 24
Forces de levage T7Y	25 – 27
Forces de levage T7YVEF 21 ft / T7YVENZF 21 ft	28 – 30
Forces de levage T7YVEV2F 21 ft / T7YVEV2NZF 21 ft	31 – 33
Forces de levage T7YVEV3V2F / T7YVEV3V2NZF	34 – 37
Forces de levage T3	38 – 39
Forces de levage T3Y	40 – 41
Forces de levage T3YVEN	42 – 43
Forces de levage T3YVEN3	44 – 45
Forces de levage T3YV2VEN	46 – 48
Forces de levage T3YV2VEN3	49 – 50
Equipement	52
Explication des symboles	53
Remarques relatives aux tableaux des charges	54

Dimensions
Encombrement

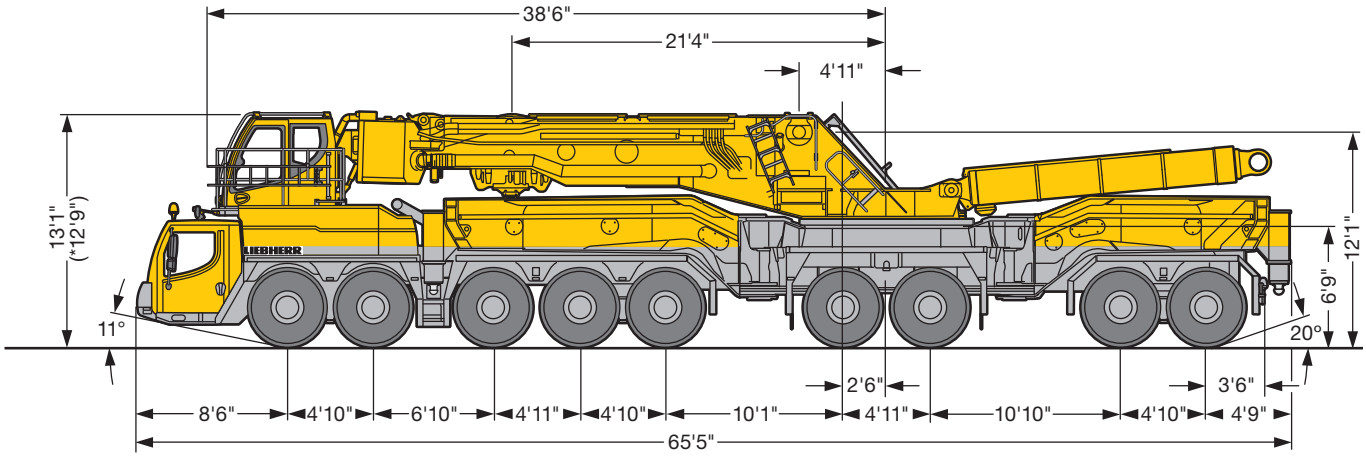

* lowered · abaisseé

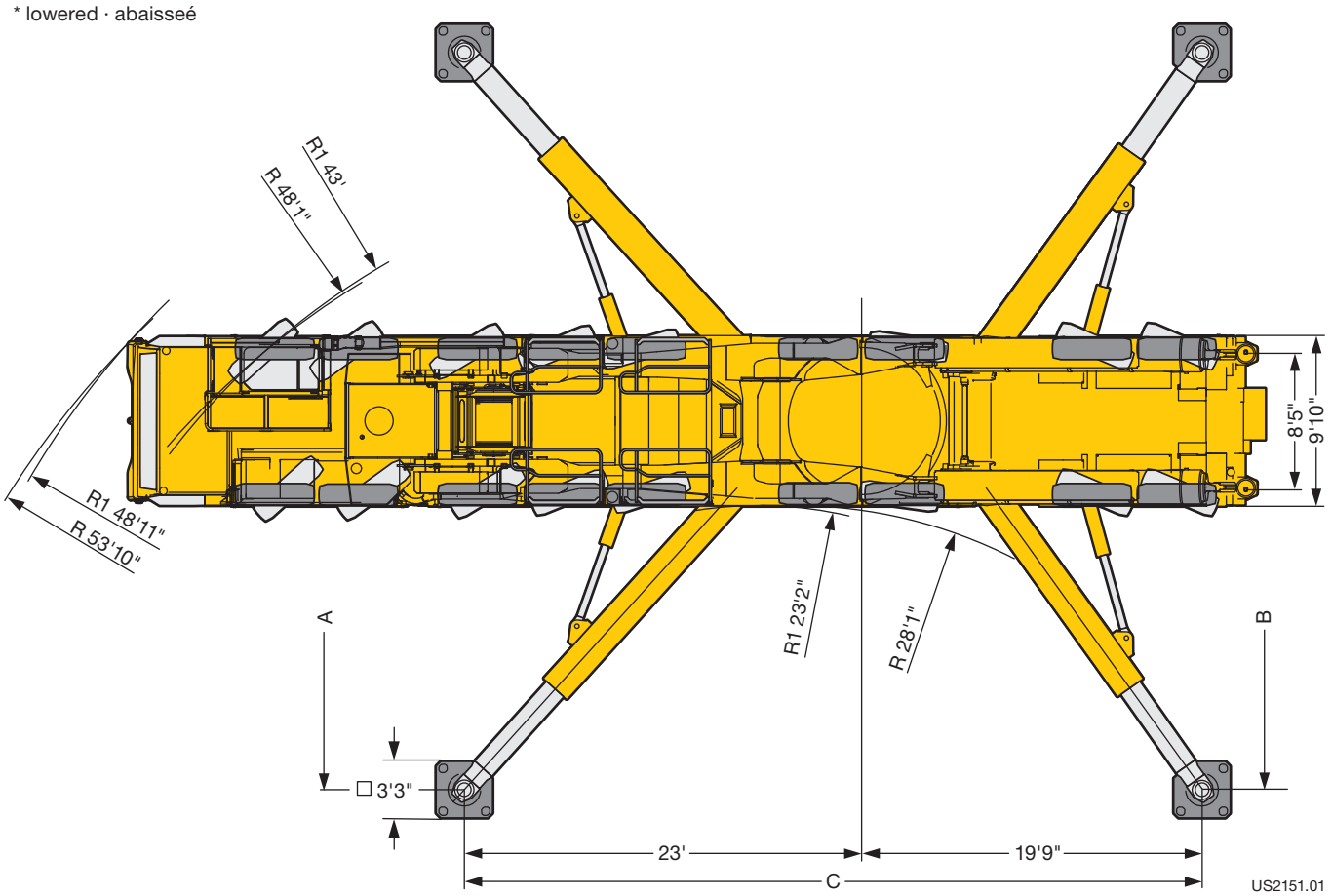

R_1 = All-wheel steering · Direction toutes roues

	A	B	C
Maximum support base · Base de calage maximale	42'8"	42'8"	42'9"
Reduced support base · Base de calage réduite	35'2" 32'6"	32'3" 32'3"	35'7" 36'11"

Hydraulic ballast system
Dispositif de lestage hydraulique

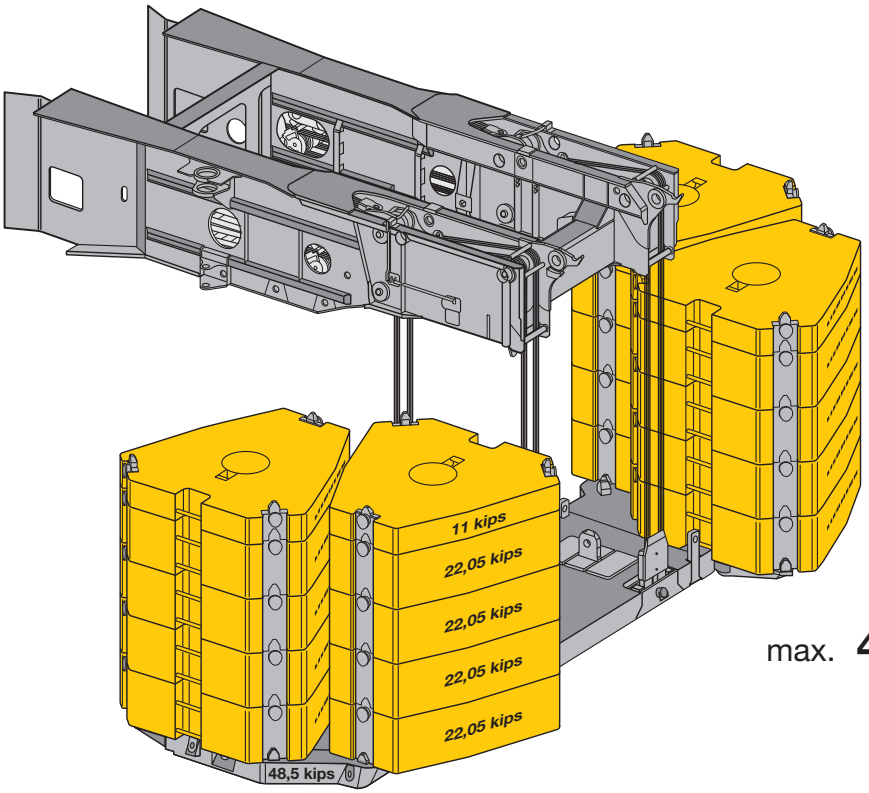

max. **445.3 kips**

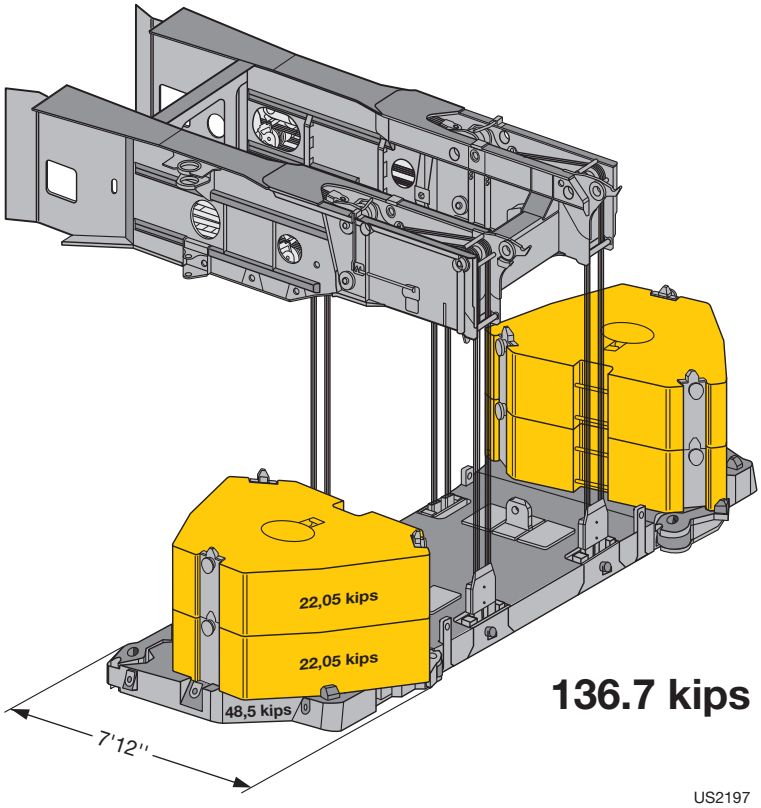

136.7 kips

US2197

Boom width · largeur de flèche: 9'10"

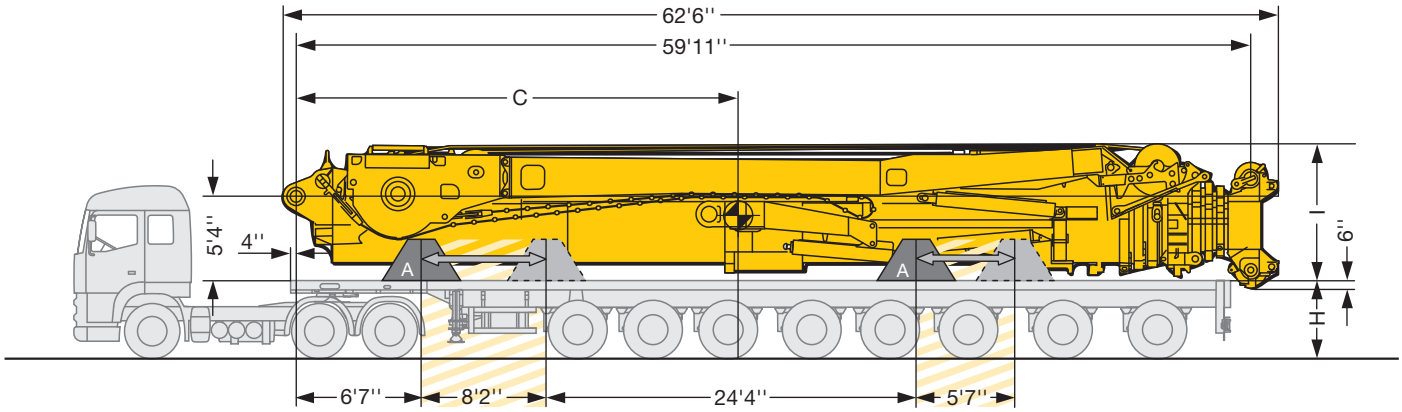

US2159.01

Positioning area for supporting brackets
Zone de positionnement de la console de support

H (4'9") = Minimum height with boom lifting device · Hauteur minimale du dispositif de levage de la flèche
I (T7) = 7'8"
I (T7Y) = 8'8"

Telescopic boom Flèche télescopique	Without lifting unit Sans dispositif de levage		With lifting unit Avec dispositif de levage	
	Centre of gravity C Centre de gravité C	Weight including supporting brackets Poids avec console de support	Centre of gravity C Centre de gravité C	Weight including supporting brackets Poids avec console de support
T7	29'3"	165.1 kips	29'9"	175.5 kips
T7Y	28'	219.8 kips	28'5"	230.2 kips

A = Part A / Partie A

Supporting stand loadable up to 154.3 kips
Support pouvant être chargé jusqu'à 154.3 kips

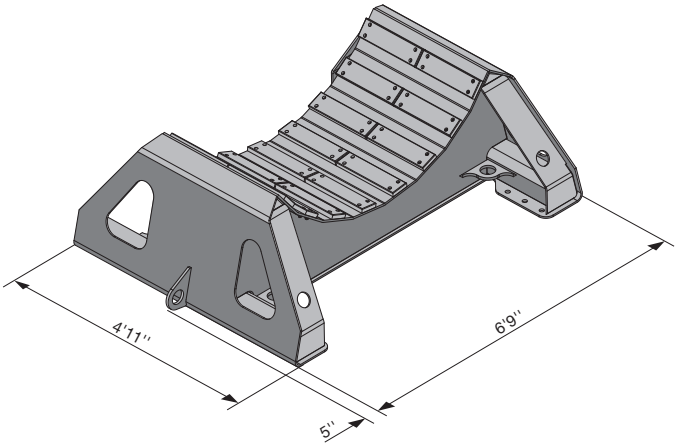

US2282

Boom width · largeur de flèche: 9'10"

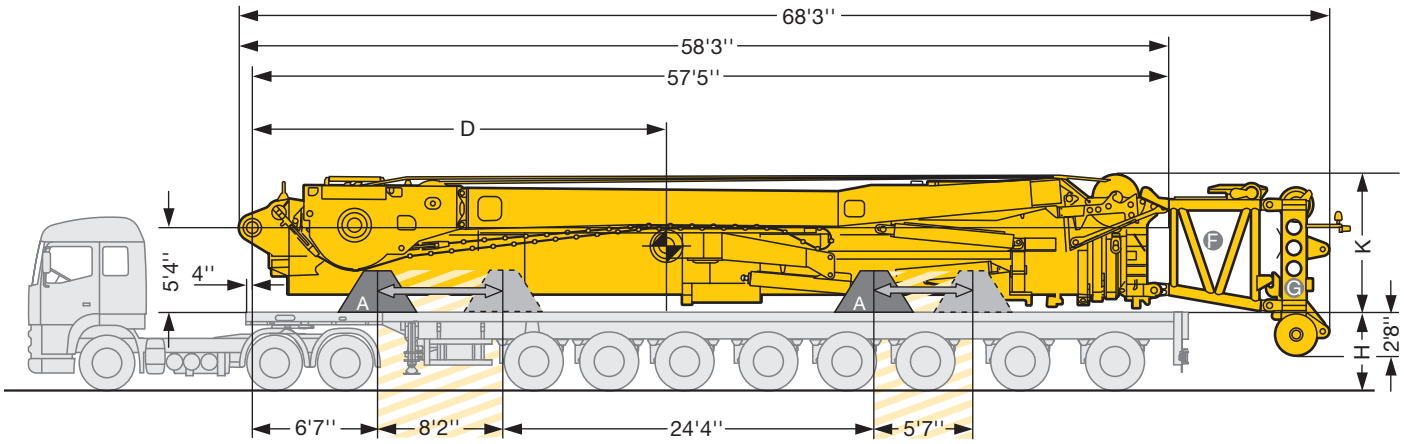

US2152.01

Positioning area for supporting brackets
Zone de positionnement de la console de support

F = T3-adapter · T3-adaptateur
G = T3-head · T3-tête
H (4'9") = Minimum height with boom lifting device · Hauteur minimale du dispositif de levage de la flèche
K (T3) = 7'9"
K (T3Y) = 8'8"

Telescopic boom Flèche télescopique	Without lifting unit Sans dispositif de levage		With lifting unit Avec dispositif de levage	
	Centre of gravity D Centre de gravité D	Weight including supporting brackets Poids avec console de support	Centre of gravity D Centre de gravité D	Weight including supporting brackets Poids avec console de support
T3*	27'7"	114.9 kips	28'5"	125.2 kips
T3Y*	26'5"	169.75 kips	27'1"	180.1 kips
T3**	31'6"	129 kips	31'11"	139.3 kips
T3Y**	29'3"	183.6 kips	29'9"	194 kips

T3*/T3Y* = without T3-adapter and T3-head · sans T3-adaptateur et T3-tête
T3**/T3Y** = incl. T3 adapter and T3 head · avec T3-adaptateur et T3-tête

Transport
Transport

Boom width · largeur de flèche: 5'5"

Weights telescopic sections ❹ – ❼ including supporting stands B*: 52.25 kips
Poids des éléments télescopiques ❹ – ❼ et des consoles de support B*: 52.25 kips

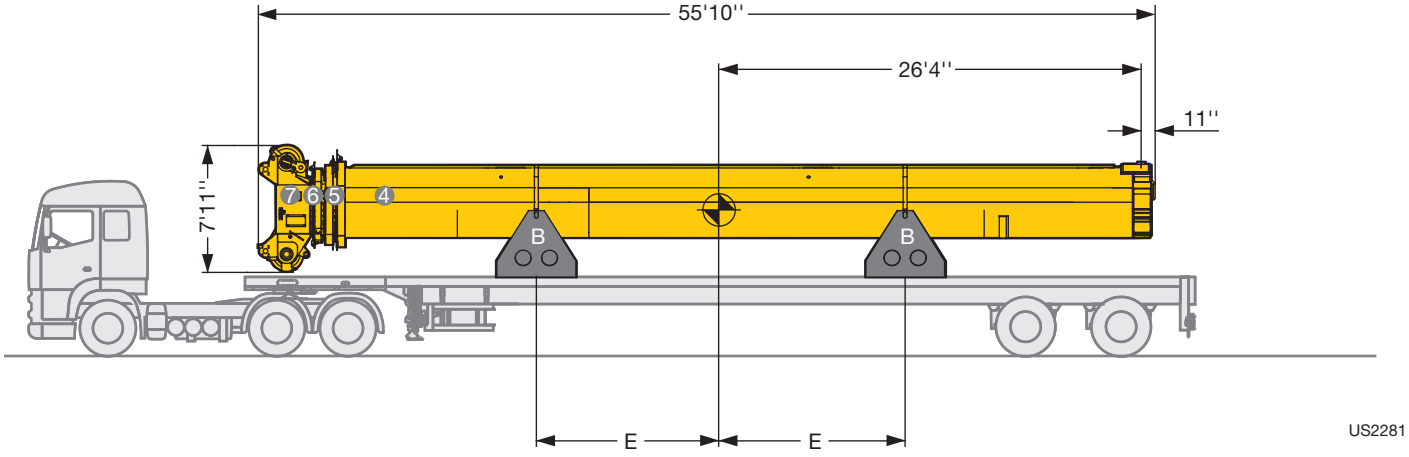

E = Distance of centre of gravity to be equal at both sides!
E = L'écart du centre de gravité doit être identique des deux côtés!

B = Part B / Partie B

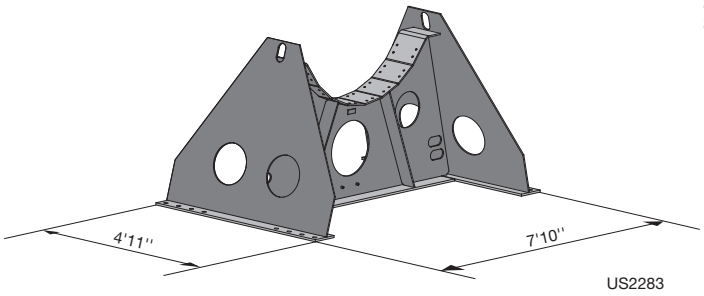

Supporting stand loadable up to 26.4 kips
Support pouvant être chargé jusqu'à 26.4 kips

Operating on road
Déplacement sur route

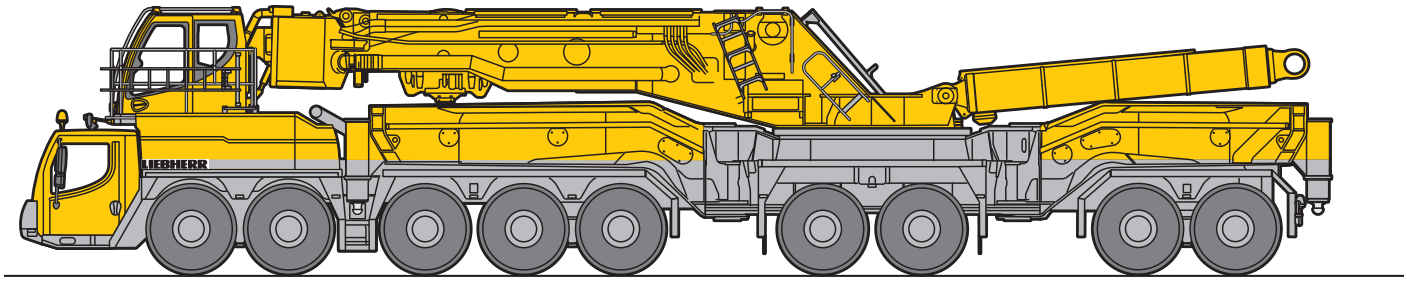

S2158.01

	Axle 1-2 Essieu 1-2	Axle 3-9 Essieu 3-9	Total weight Poids
Vehicle without telescopic boom Véhicule sans flèche télescopique	26.4 kips	26.4 kips	237.6 kips
Vehicle without telescopic boom, without winches Véhicule sans flèche télescopique, sans treuils	< 22.05 kips	< 26.4 kips	< 220.5 kips
Vehicle without swing-out beams, without telescopic boom, without winches Véhicule sans poutre rabattable, sans flèche télescopique et sans treuils	< 19.85 kips	< 19.85 kips	< 167.55 kips

Procedure on site T7
Déplacement sur le chantier T7

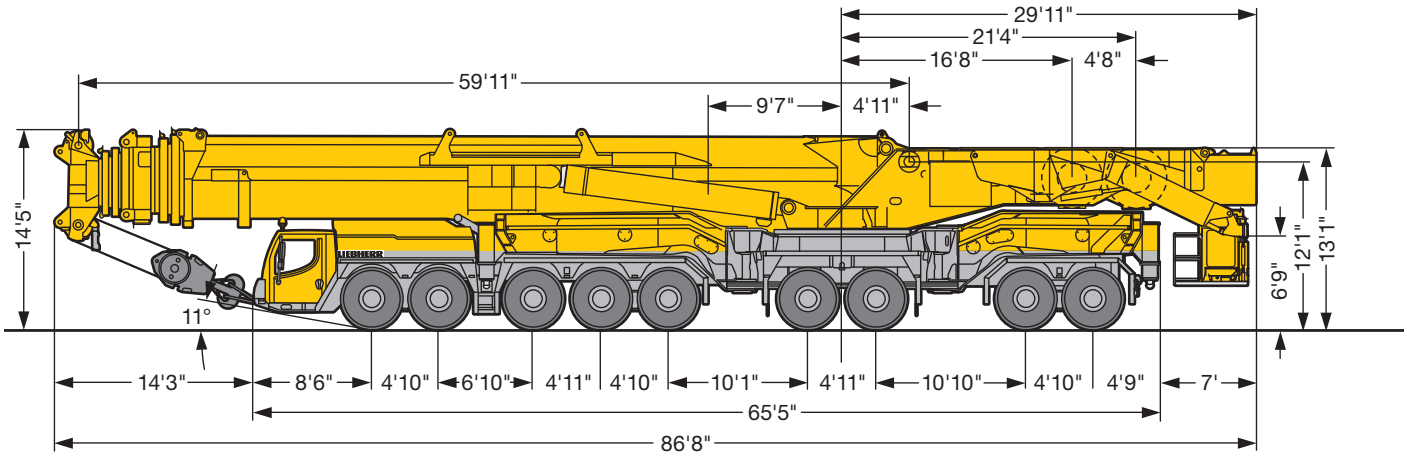

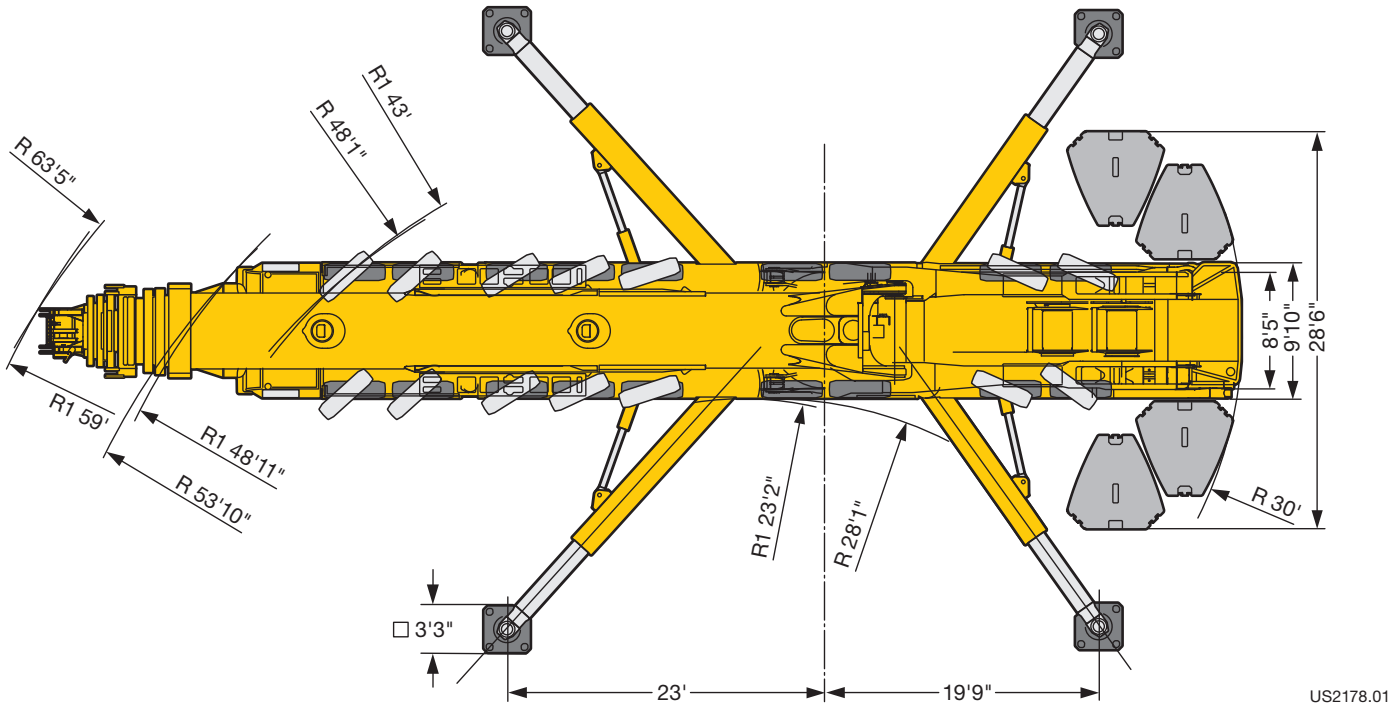

R_1 = All-wheel steering · Direction toutes roues

Procedure on site T7YVENZF
Déplacement sur le chantier T7YVENZF

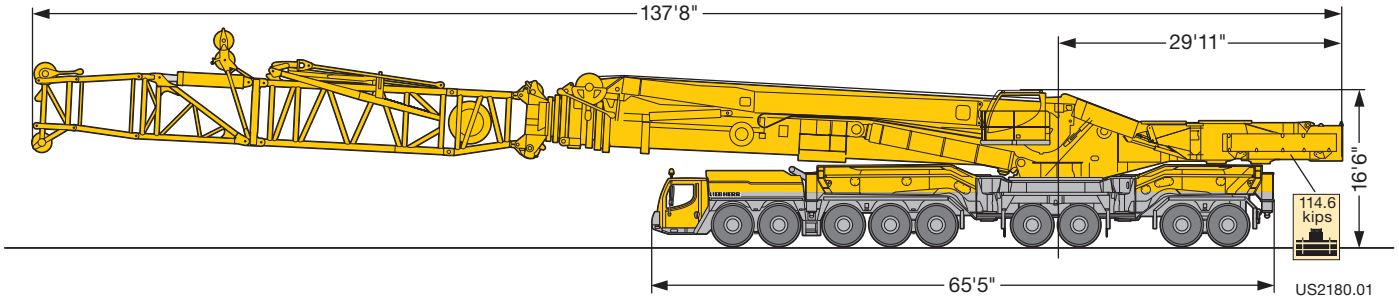

Procedure on site T3
Déplacement sur le chantier T3

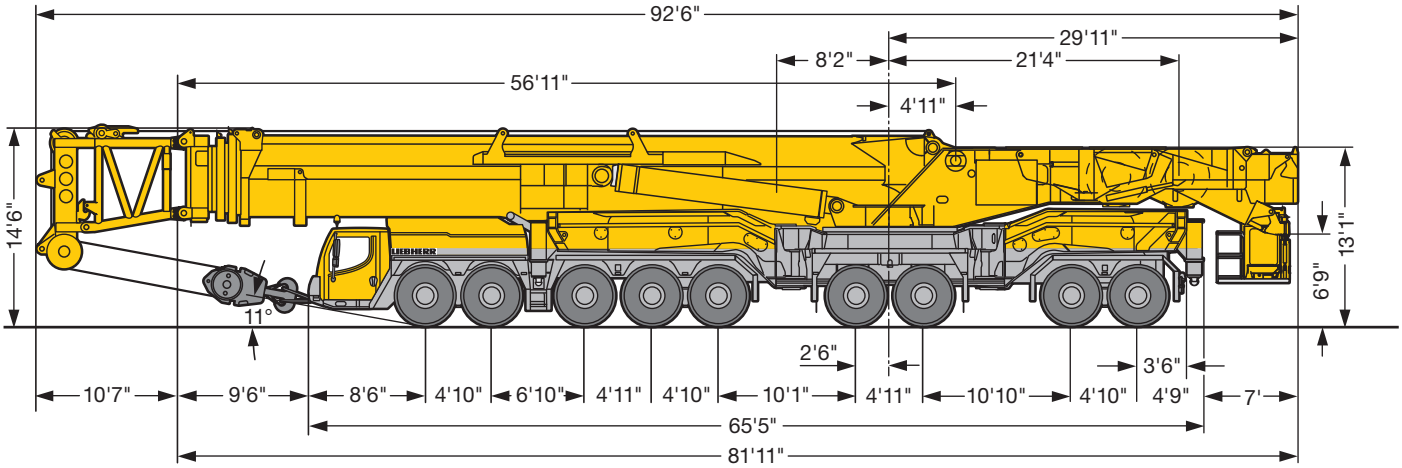

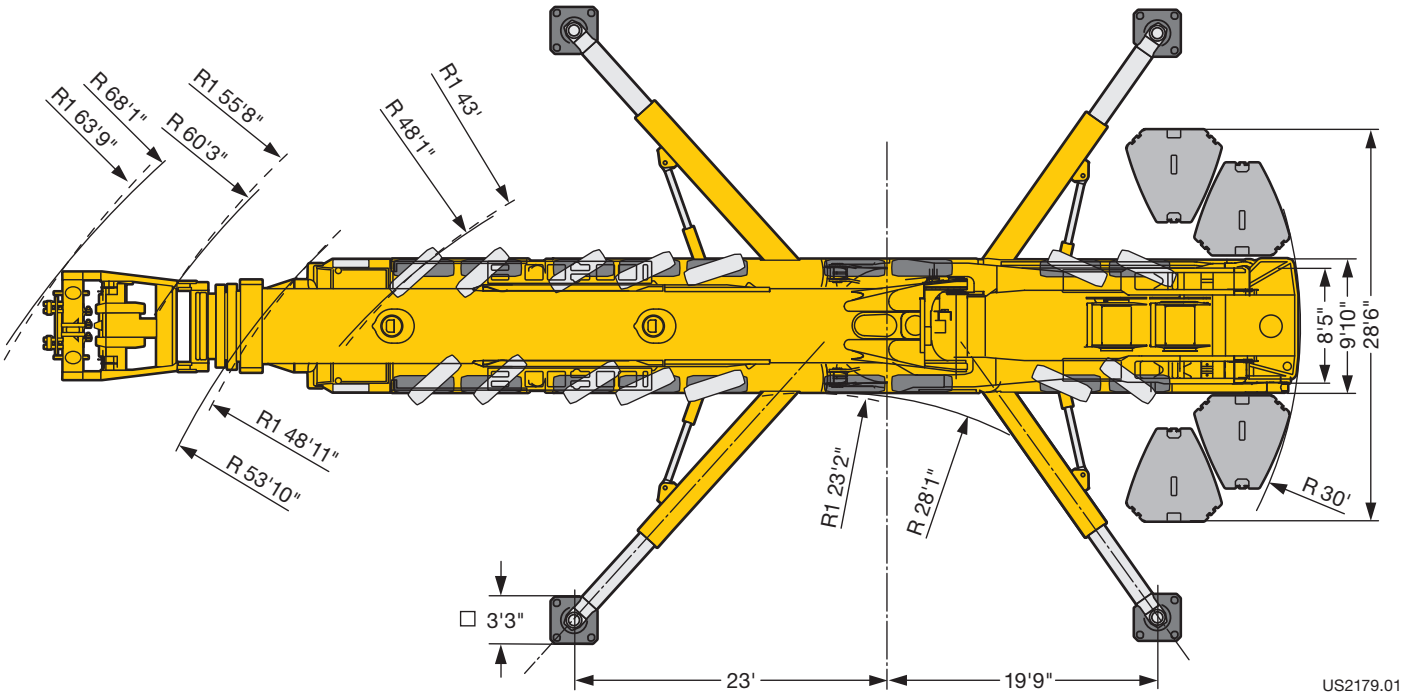

R_1 = All-wheel steering · Direction toutes roues

Boom assembly
Montage de la flèche

1

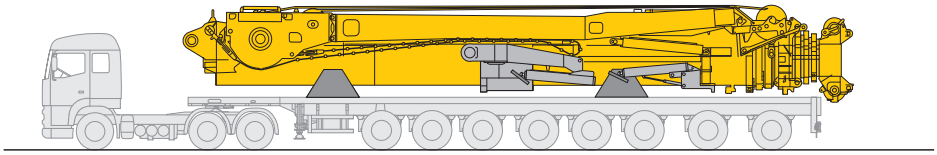

2

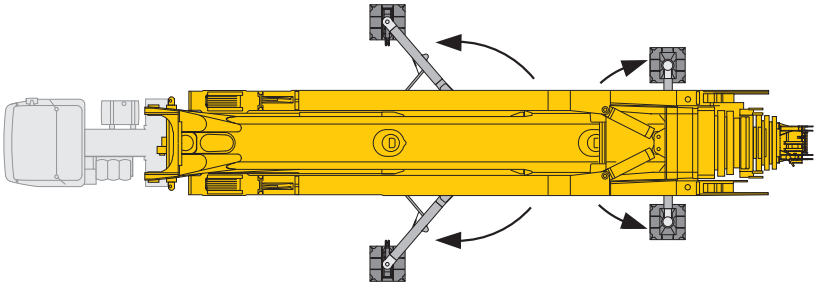

3

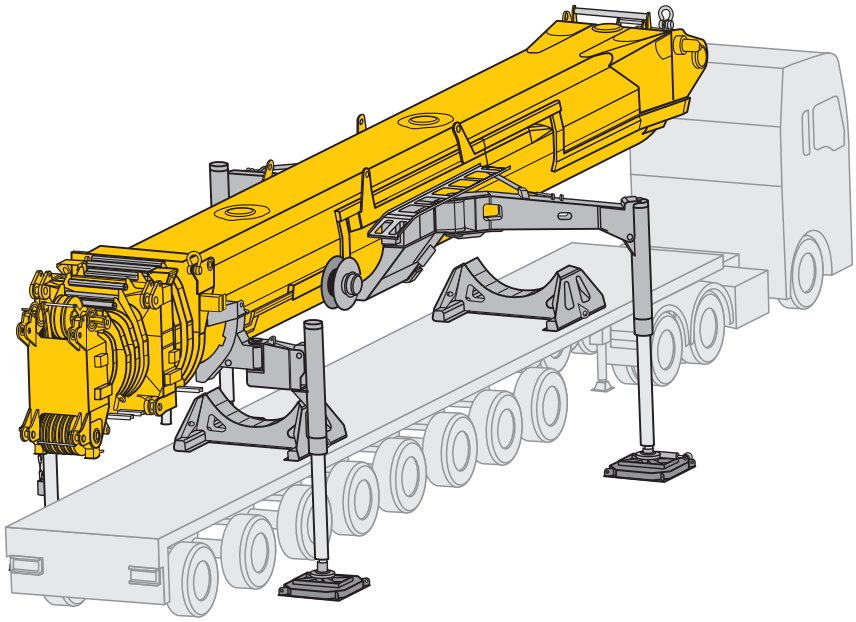

4

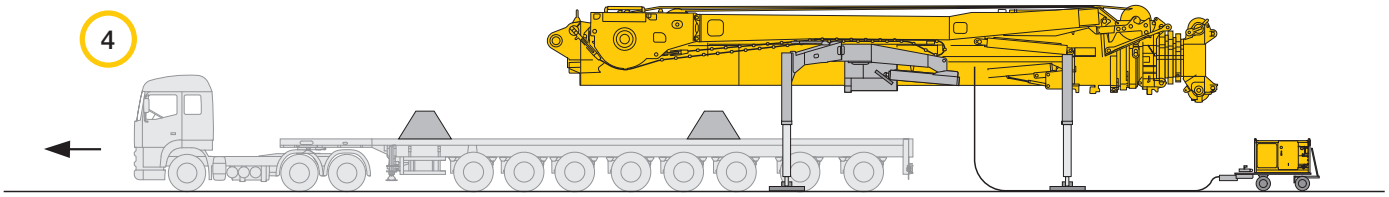

S2193.01

Boom assembly – Pull-in forward
Montage de la flèche – Rentrer marche avant

5a

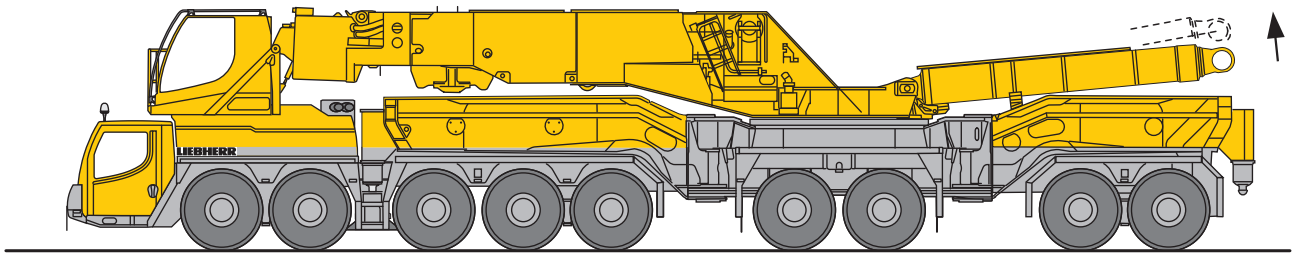

6a

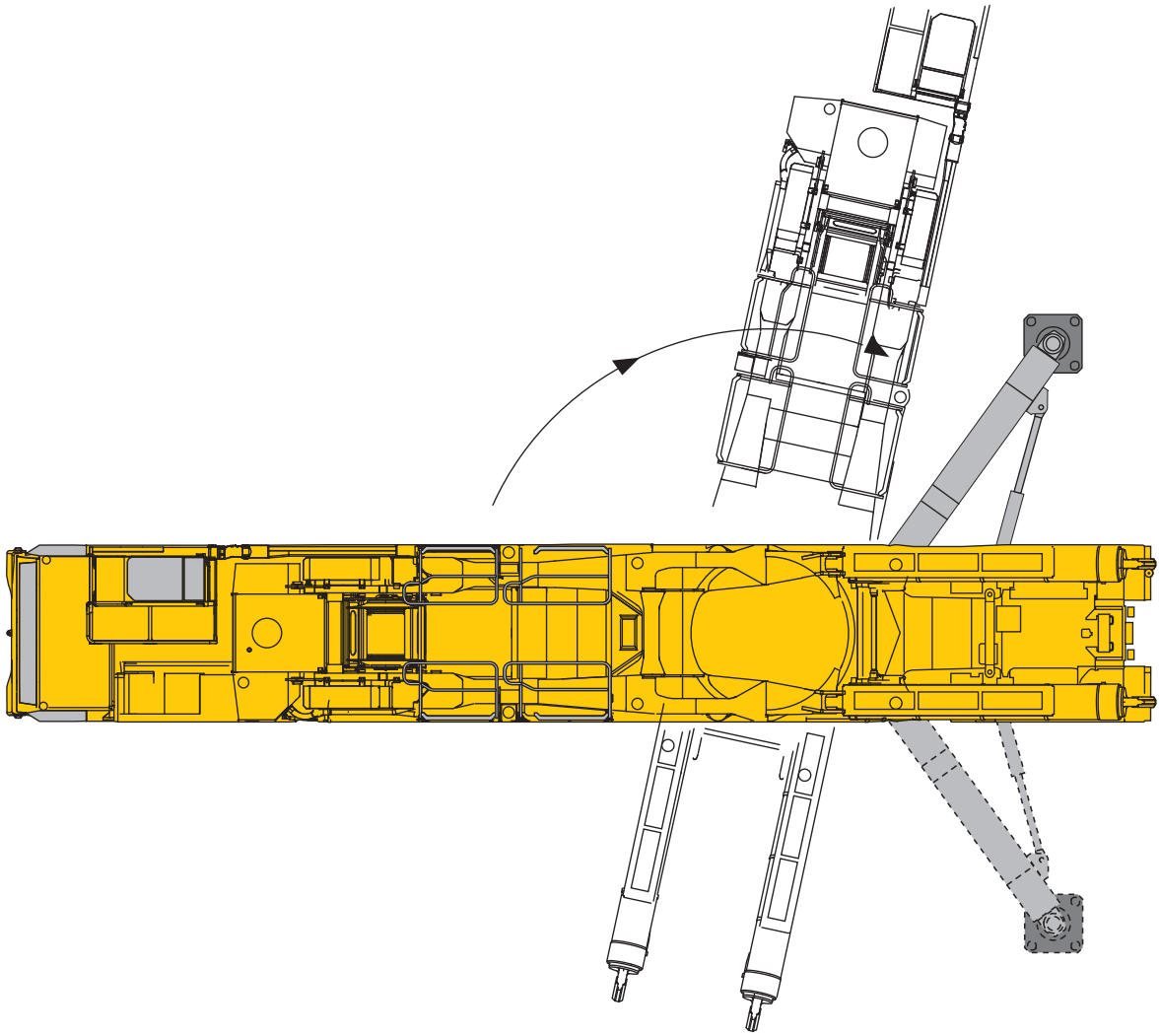

S2296

Boom assembly – Pull-in forward
Montage de la flèche – Rentrer marche avant

7a

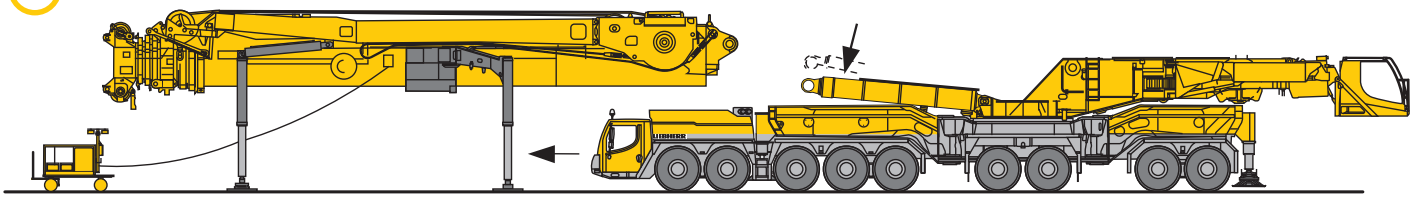

8a

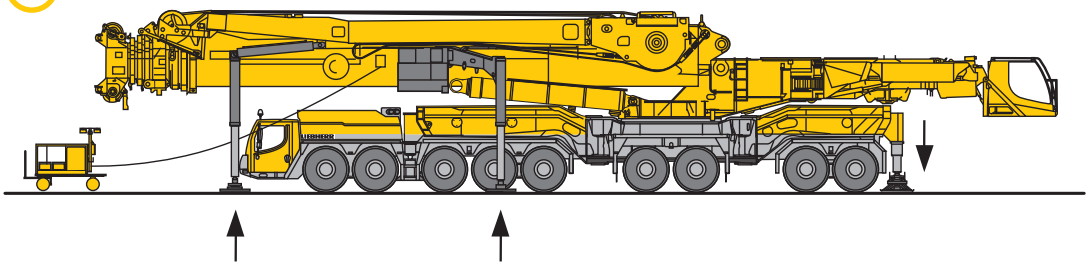

9a

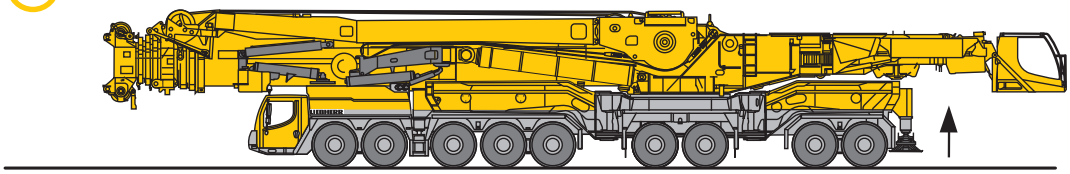

S2297

Boom assembly – Pull-in reverse
Montage de la flèche – Rentrer marche arrière

5b

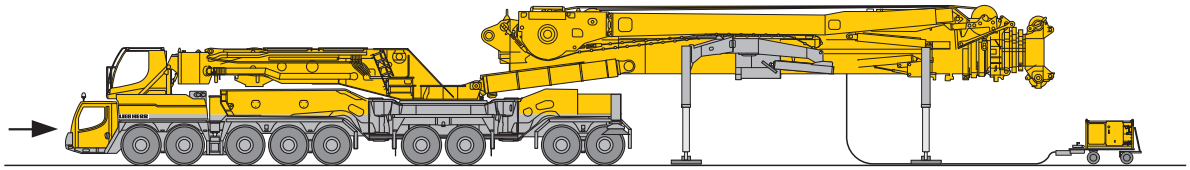

6b

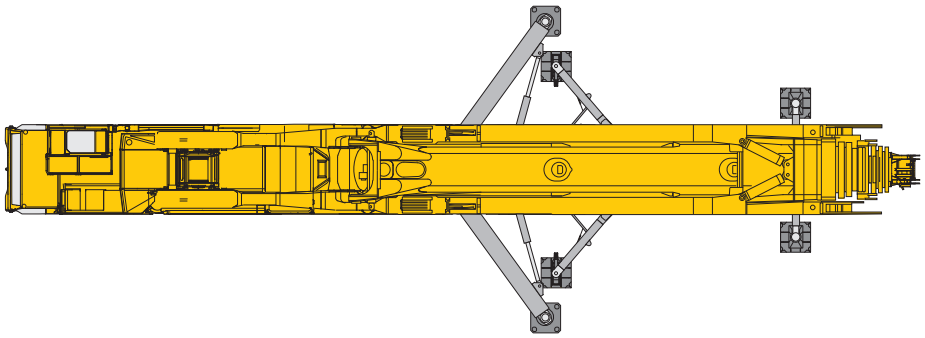

7b

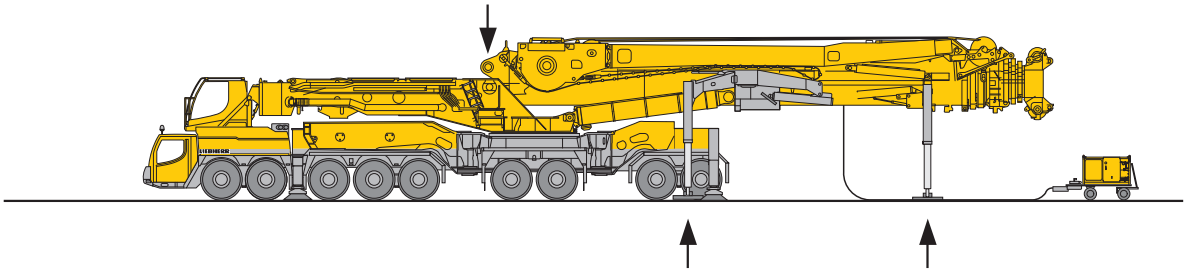

8b

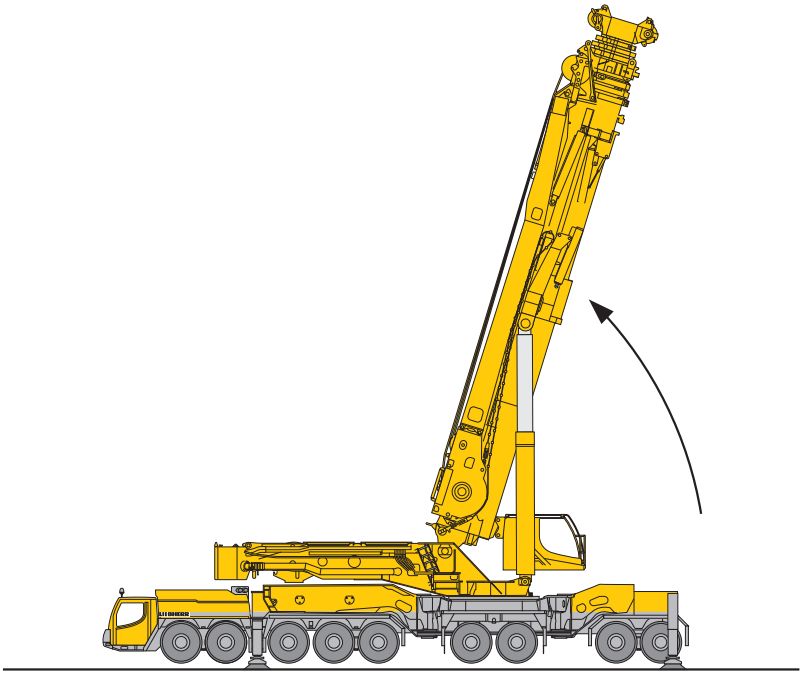

S2192.01

Boom/jib combinations
Configurations de flèche

T3 Telescopic boom 180 ft · Flèche télescopique 180 ft

T7 Telescopic boom 328 ft · Flèche télescopique 328 ft

F Fixed lattice jib · Fléchette treillis fixe

NZF Hydraulically adjustable lattice jib · Fléchette treillis à bras réglable hydrauliquement

Y Y-shaped guying system · Haubanage Y

T7 | **T7F/T7NZF** | **T7Y** | **T7YVEF/ T7YVENZF** | **T7YVEV2F/ T7YVEV2NZF**

23 – 24 | 25 – 27 | 28 – 30 | 31 – 33

S2278

Boom/jib combinations
Configurations de flèche

V Telescopic boom extension 20 ft · Rallonge de flèche télescopique 20 ft

V2 Telescopic boom extension 33 ft · Rallonge de flèche télescopique 33 ft

V3 Telescopic boom extension 20 ft · Rallonge de flèche télescopique 20 ft

VE Telescopic boom extension 20 ft + Eccentric
Rallonge de flèche télescopique 20 ft + Axe excentrique

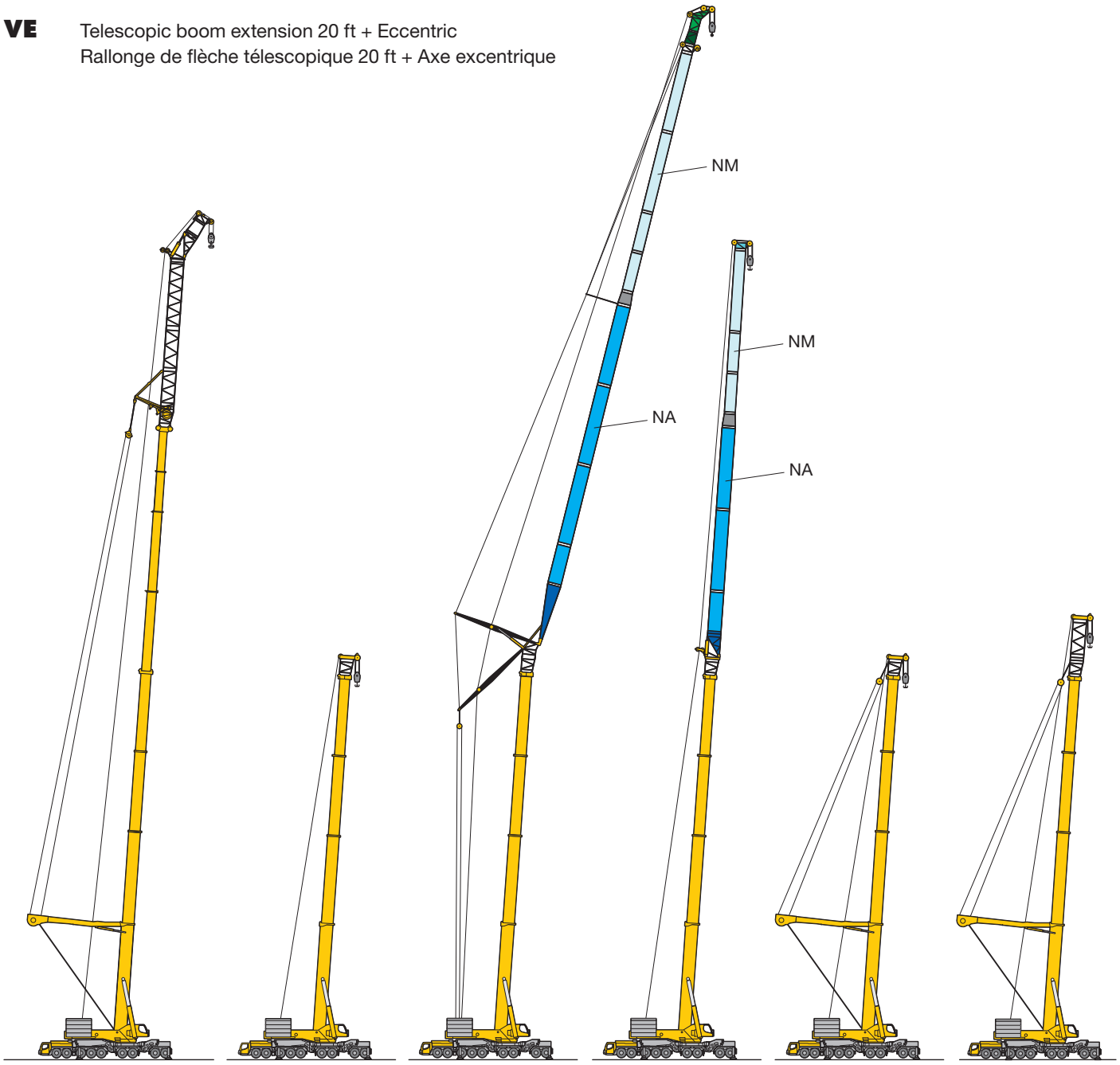

T7YVEV3V2F / T7YVEV3V2NZF | **T3** | **T3N** | **T3F / T3NZF** | **T3Y** | **T3YV**

S2279.02

34 – 37 38 – 39 40 – 41

Boom/jib combinations
Configurations de flèche

N Luffing fly jib N · Fléchette treillis à volée variable N

N3 Luffing fly jib N3
Fléchette treillis à volée variable N3

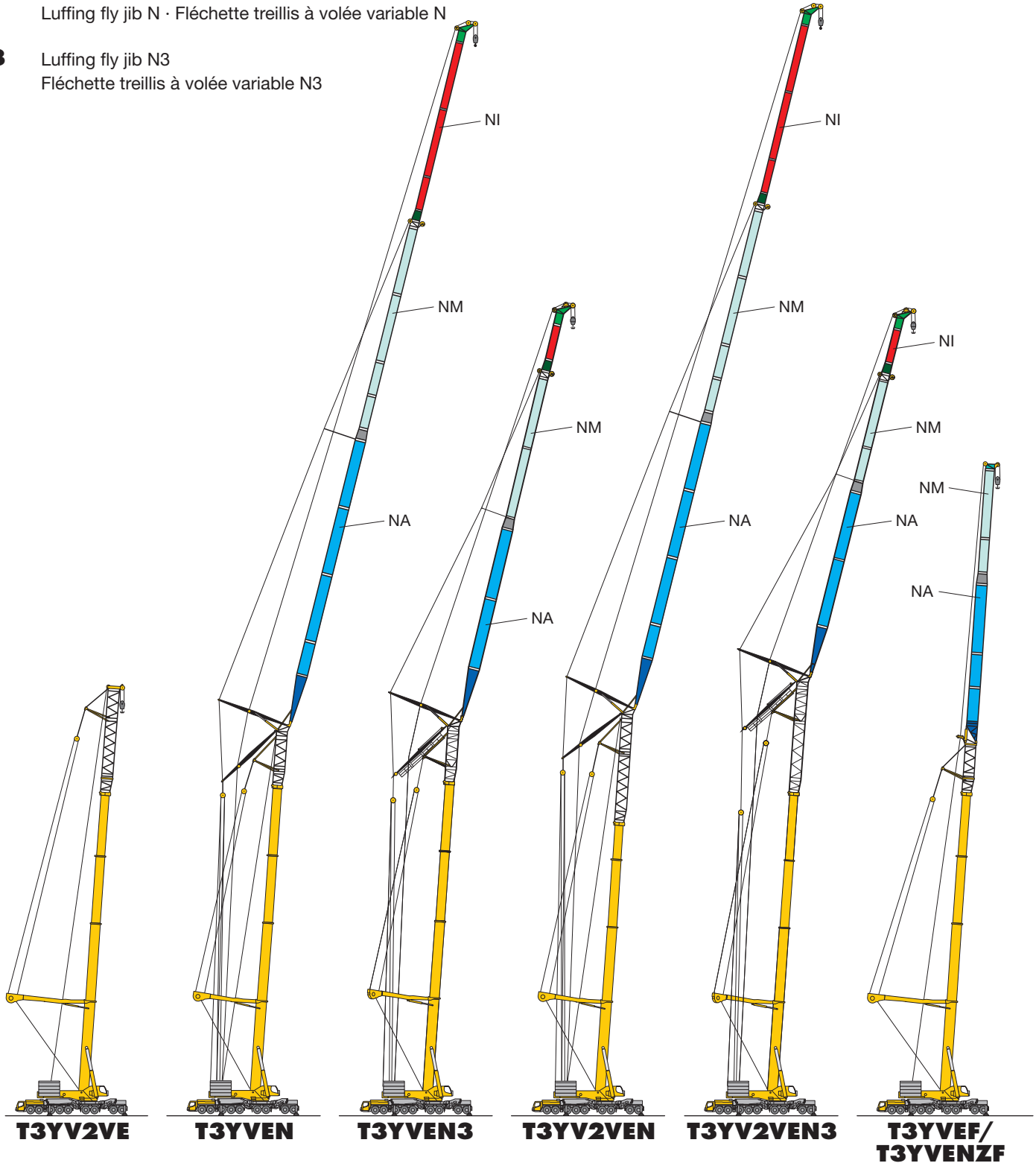

S2280.01

42 – 43 44 – 45 46 – 48 49 – 50

Boom/jib combinations – Luffing fly jib N
Configurations de flèche – Fléchette à volée variable N

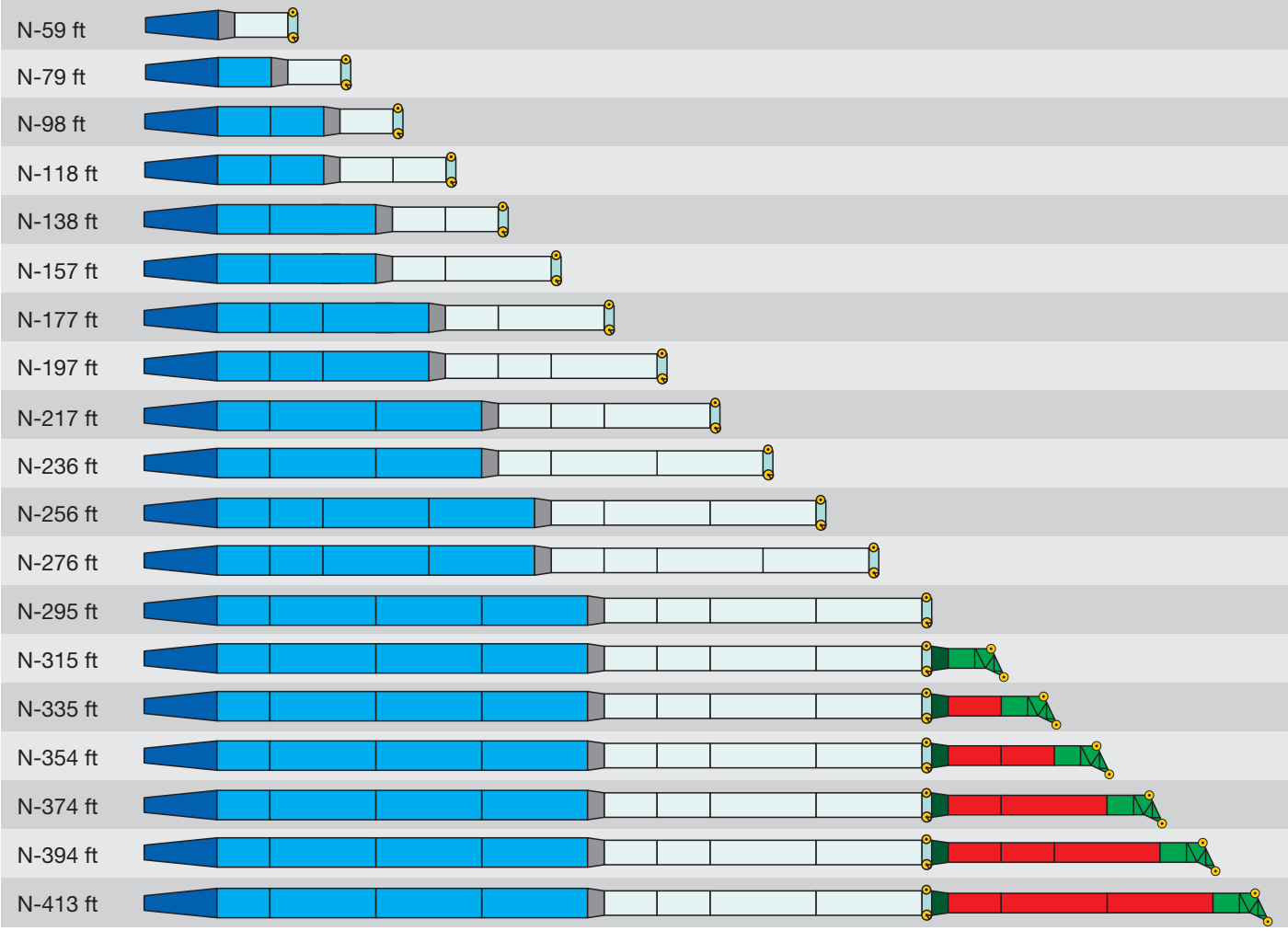

29'6" N-shaped base section · Elément de base N

NA-20'

NA-40'

6'7" NM reduction section · Elément réducteur NM

NM-20'

NM-40'

3'3" NM head · Tête NM

7'3" NI reduction section · Elément réducteur NI

NI-20'

NI-40'

12'6" NI head · Tête NI

US2183

Boom/jib combinations – Luffing fly jib N3
Configurations de flèche – Fléchette à volée variable N3

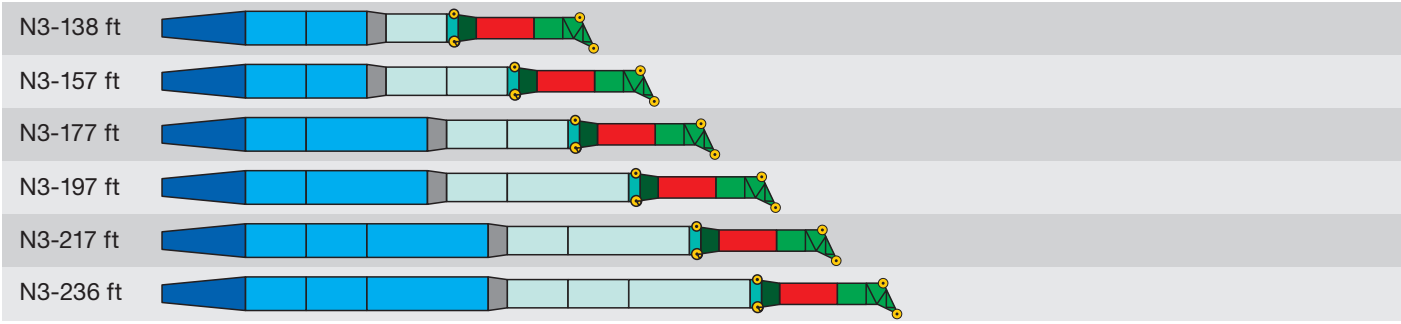

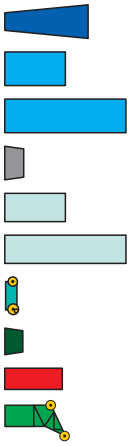

29'6" N-shaped base section · Elément de base N

NA-20'

NA-40'

6'7" NM reduction section · Elément réducteur NM

NM-20'

NM-40'

3'3" NM head · Tête NM

7'3" NI reduction section · Elément réducteur NI

NI-20'

12'6" NI head · Tête NI

US2541

Boom/jib combinations – Fixed fly jib F
Configurations de flèche – Fléchette fixe F

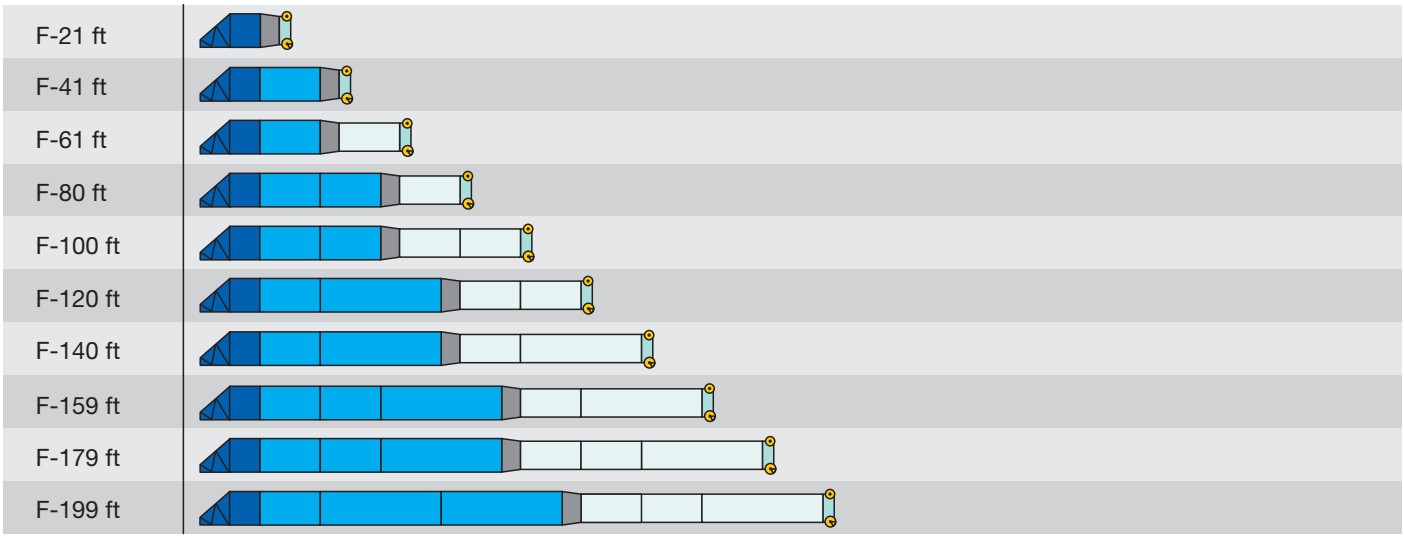

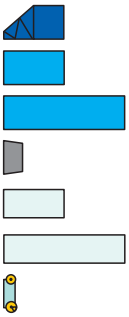

US2182

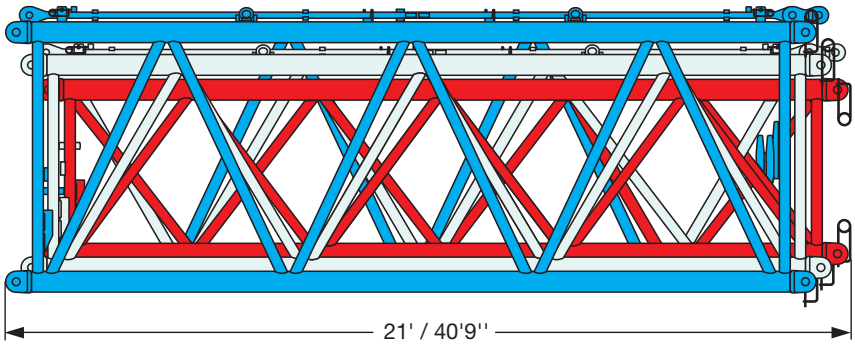

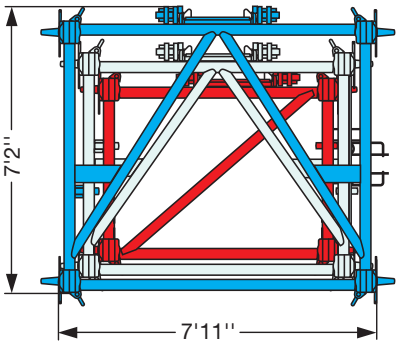

US2156

Weights
Poids

Axle load Charge par essieu	
26.4 kips	38 %
52.8 kips	16 %
66 kips	13 %

Load kips Forces de levage kips	No. of sheaves Poulies	No. of lines Brins	Weight kips Poids kips
800.3	13	27	20.95 / 17.64 / 14.33 / 11.02
705.5	11	23	16.76 / 14.55 / 12.35 / 10.14
500.5	7	15	13.23 / 11.02 / 8.82 / 6.61
246.9	3	7	9.92 / 7.72 / 5.51 / 3.31
110.2	1	3	6.61 / 4.41 / 2.2
35.3	–	1	2.425

Working speeds
Vitesses

		1	2	3	4	5	6	7	8	9	10	11	12	R 1	R 2
385/95 R 25 (14.00 R 25)	mph	1.3 – 3.2	4.2	5.4	6.9	8.8	11.2	14.8	19	24.5	31.4	39.9	47	3.5	4.5

Drive Mécanismes	infinitely variable en continu	Rope diameter / length Diamètre / Longueur du câble	Max. single line pull Effort au brin maxi.
1	0 - 443 ft/min single line ft/min au brin simple	1.1" / 1970 ft	37.575 kips
2	0 - 443 ft/min single line ft/min au brin simple	1.1" / 3084 ft	37.575 kips
3	0 - 377 ft/min single line ft/min au brin simple	1.1" / 3117 ft	47.900 kips
360°	0 - 0.84 rpm		
	approx. 130 seconds to reach 86° boom angle env. 130 s jusqu'à 86°		
	approx. 305 s / 755 seconds for boom extension from 180 ft / 328 ft env. 305 s / 755 s pour passer de 180 ft / 328 ft		

Lifting capacities
Forces de levage

T7

ft	60 ft	79 ft	98 ft	117 ft	136 ft	156 ft	175 ft	194 ft	213 ft	232 ft	252 ft	271 ft	290 ft	309 ft	328 ft	ft
10	470	470	470	470												10
12	470	470	470	470	470											12
14	470	470	470	470	470											14
16	470	470	470	470	470	470										16
18	470	470	470	470	470	470	335	315								18
20	470	470	470	470	470	470	333	313	231							20
23	470	470	470	470	470	470	315	300	231							23
26	470	470	470	470	470	452	298	287	220	175						26
29	470	470	470	470	470	428	283	274	210	169	137					29
32	470	470	470	470	470	406	270	263	200	162	133	109				32
35	470	470	470	470	456	387	258	252	192	155	128	106				35
38	470	470	470	470	436	367	247	242	183	149	123	103	85	65	58.4	38
44	470	470	458	436	394	333	226	225	168	138	115	96.5	81.5	62.5	56.7	44
50	408	439	421	391	353	305	209	209	155	128	107	90.5	76.5	59.9	54.5	50
56		393	374	349	319	278	194	195	142	119	99.5	84.5	72	57.3	52.5	56
62		348	336	314	289	254	180	184	131	110	93	79.5	68	54.9	50.5	62
68		289	303	284	263	235	167	172	121	103	86.5	74.5	64	52.6	48.6	68
74			271	258	242	216	156	162	112	96.5	81	70	60.5	50.4	46.7	74
80			243	237	222	199	146	152	104	90	76	65.5	56.8	48.3	44.7	80
86			207	217	204	186	136	144	95.5	84	71	62	53.2	46.2	42.6	86
92				198	190	174	128	136	89.5	77.5	66.5	59.2	50	44	40.5	92
98				182	177	161	121	129	83.5	73	62	56.2	47.2	42.1	38.5	98
104				158	164	152	114	122	77.5	68	57.7	53.3	44.4	40.3	36.4	104
110				107	153	143	107	117	72	63.5	54.3	50.3	41.6	38.6	34.6	110
116					143	135	102	111	67.5	58.6	51	47.7	39.5	36.8	32.8	116
122					125	127	97	105	63.5	54.5	47.7	45.4	37.8	35	31	122
128					87.5	120	92	100	59.1	51	44.4	43.1	36.3	33.3	29.2	128
134						113	87.5	96.5	54.9	48.2	41.4	40.7	34.8	31.7	27.4	134
140						102	83	92	51.3	46.2	38.6	38.5	33.4	30.4	25.7	140
146							79.5	88	48.3	44.1	36.7	36.9	31.9	29.1	24.1	146
152							75.5	84	45.3	42.2	34.8	35.5	30.5	27.7	22.8	152
158							72	80.5	42.3	40.7	33	34.2	29.2	26.4	21.4	158
164							68.5	77.5	39.3	39.2	31.4	32.8	28.1	25.1	20	164
170								74.5	36.8	37.7	30.2	31.5	27.1	23.8	18.6	170
176								71.5	34.5	36.3	28.9	30.2	26	22.7	17.2	176
182								61.5	32.4	34.9	27.7	28.8	25	21.5	15.9	182
188									31.2	33.7	26.4	27.4	23.9	20.4	14.8	188
194									30.1	32.7	25.2	26	22.8	19.3	13.8	194
200									29.4	31.7	24.1	24.6	21.7	18.1	12.7	200
206										30.7	23.2	23.2	20.5	17	11.6	206
212										29.8	22.3	21.8	19.3	15.9	10.6	212
218										29.1	21.4	20.5	18.2	14.7	9.5	218
224											20.5	19.3	17	13.6	8.3	224
230											19.7	18.1	15.8	12.5	7.1	230
236											19	16.8	14.7	11.4	5.9	236
242											14.1	15.6	13.7	10.2	4.8	242
248												14.6	12.6	9.1		248
260													10.6	7.3		260
272														5		272

TAB 1782048

Lifting heights
Hauteurs de levage

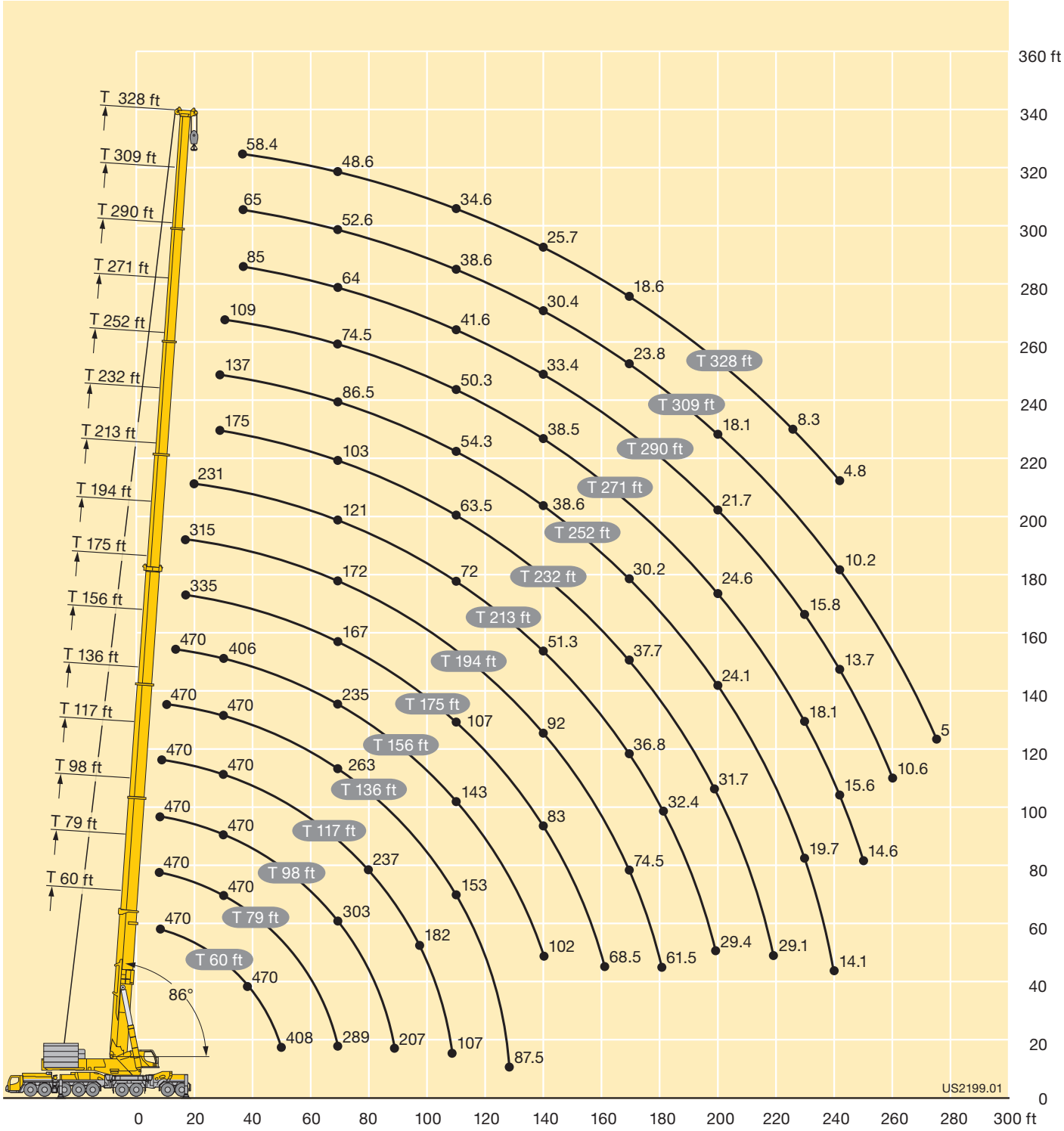

Lifting capacities
Forces de levage

T7Y

ft	117 ft	136 ft	156 ft	175 ft	194 ft	213 ft	232 ft	252 ft	271 ft	290 ft	309 ft	328 ft	ft
18	470												18
20	470	470	470	470		444							20
23	470	470	470	470	470	443							23
26	470	470	470	470	470	448							26
29	470	470	470	470	470	466	378						29
32	470	470	470	460	469	457	411						32
35	470	470	464	449	460	446	406	291					35
38	470	470	457	439	449	436	399	336					38
44	470	459	439	418	429	417	380	328	270	206			44
50	445	442	422	400	410	396	356	311	266	218	169		50
56	406	411	404	383	381	364	330	294	253	210	168	143	56
62	366	373	375	361	345	329	308	279	241	201	162	141	62
68	329	336	340	332	317	301	288	264	230	193	156	136	68
74	295	303	307	303	296	280	265	248	219	184	151	132	74
80	266	275	279	277	272	259	243	229	209	176	145	128	80
86	241	250	254	255	250	242	229	211	199	169	140	123	86
92	220	229	233	234	232	226	212	194	189	162	135	119	92
98	201	210	214	215	215	210	203	184	177	156	131	116	98
104	170	193	198	199	200	196	192	177	164	149	127	112	104
110	115	179	183	185	186	183	179	171	154	143	122	109	110
116		164	170	172	173	172	168	162	149	137	118	106	116
122		140	159	160	161	161	158	153	143	131	114	103	122
128		97.5	148	149	151	151	148	144	138	126	111	99.5	128
134			135	140	141	141	140	136	132	122	107	96.5	134
140			117	131	132	132	132	128	124	116	104	94	140
146				123	124	124	124	121	117	112	101	91	146
152				114	117	117	117	114	111	107	98	88.5	152
158				98	110	110	110	108	105	101	94.5	86	158
164				77.5	103	103	104	102	98.5	95	91.5	83.5	164
170					95.5	97.5	98	96.5	91	90	86.5	80	170
176					82.5	92	92.5	91.5	86	85.5	82	74.5	176
182					65.5	87	87	86	81	80.5	77.5	69	182
188						79.5	82.5	81.5	76.5	76.5	73	63.5	188
194						68.5	78	77	71.5	72.5	69	57.7	194
200						54.6	73.5	72.5	67	68.5	65.5	52.1	200
206							67	68.5	62.5	65	61.5	46.5	206
212							57.4	65	58.3	61.5	58	41.7	212
218								61	54.9	58	54.3	38.8	218
224								54.7	51.5	54.5	50.6	36.5	224
230								46.7	48.1	50.8	46.9	34.2	230
236								37.2	44.7	47.3	43.2	31.9	236
242									41.7	44	39.8	29.5	242
248									36.9	40.9	37.3	27.2	248
260										33.9	32.8	22.8	260
272											27.9	19	272
284												15.2	284
296												11.4	296

TAB 1782050

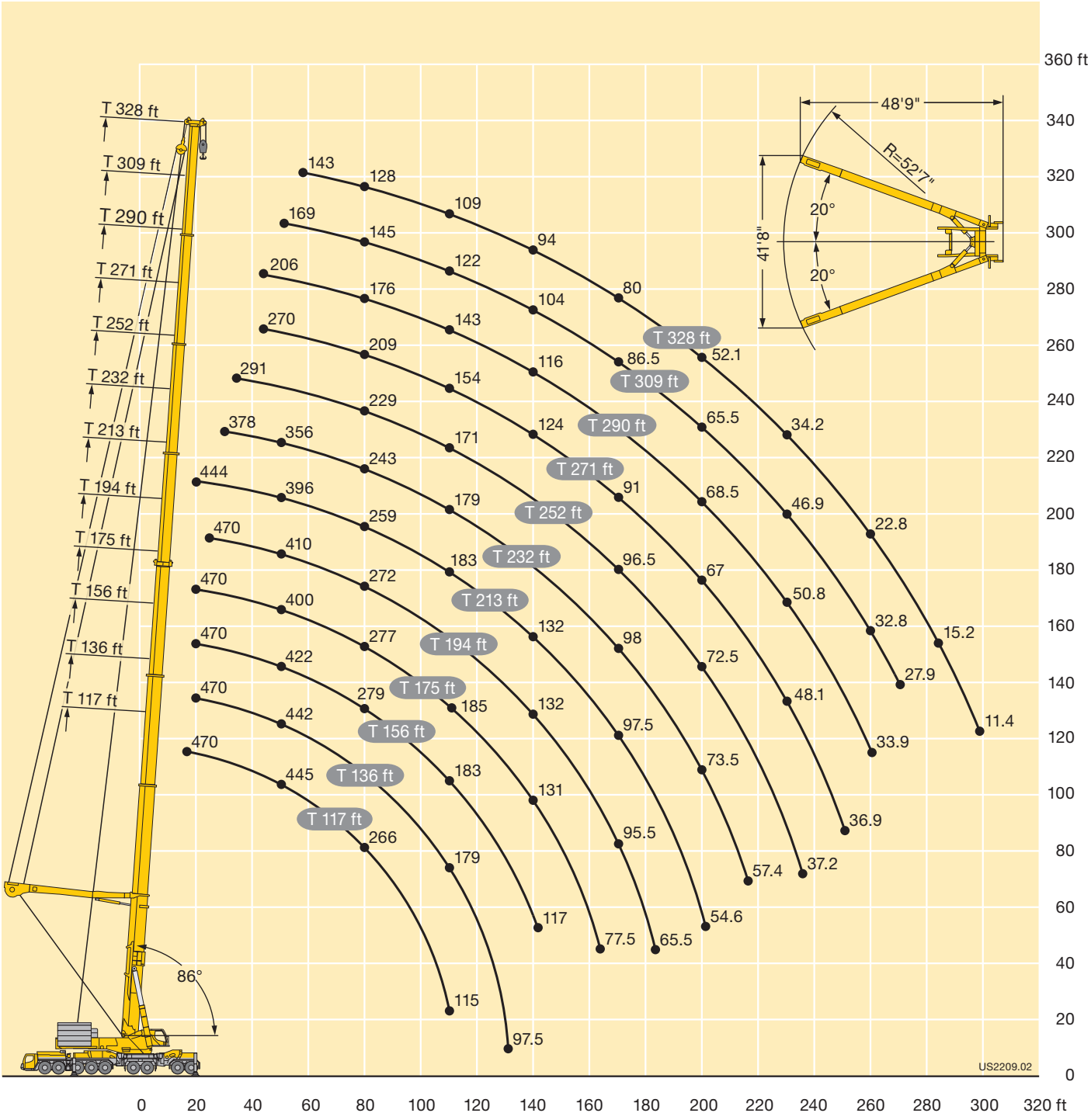
T 328 ft
T 309 ft
T 290 ft
T 271 ft
T 252 ft
T 232 ft
T 213 ft
T 194 ft
T 175 ft
T 156 ft
T 136 ft
T 117 ft
86°
48'9"
R=52'7"
41'8"
20°
20°
US2209.02
0 20 40 60 80 100 120 140 160 180 200 220 240 260 280 300 320 ft
0 20 40 60 80 100 120 140 160 180 200 220 240 260 280 300 320 340 360 ft

Lifting heights
Hauteurs de levage

T7Y

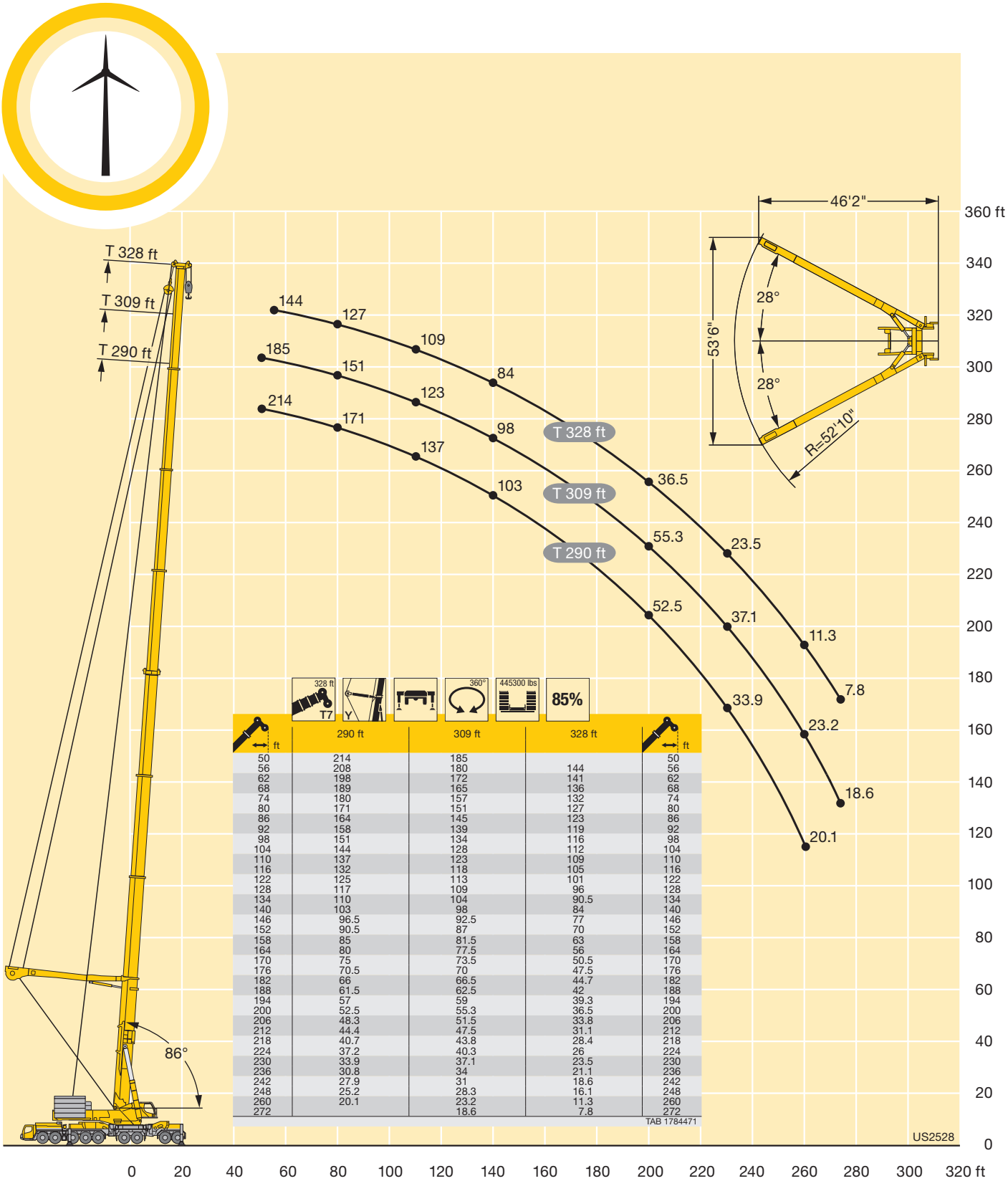

ft	290 ft	309 ft	328 ft	ft
50	214	185		50
56	208	180	144	56
62	198	172	141	62
68	189	165	136	68
74	180	157	132	74
80	171	151	127	80
86	164	145	123	86
92	158	139	119	92
98	151	134	116	98
104	144	128	112	104
110	137	123	109	110
116	132	118	105	116
122	125	113	101	122
128	117	109	96	128
134	110	104	90.5	134
140	103	98	84	140
146	96.5	92.5	77	146
152	90.5	87	70	152
158	85	81.5	63	158
164	80	77.5	56	164
170	75	73.5	50.5	170
176	70.5	70	47.5	176
182	66	66.5	44.7	182
188	61.5	62.5	42	188
194	57	59	39.3	194
200	52.5	55.3	36.5	200
206	48.3	51.5	33.8	206
212	44.4	47.5	31.1	212
218	40.7	43.8	28.4	218
224	37.2	40.3	26	224
230	33.9	37.1	23.5	230
236	30.8	34	21.1	236
242	27.9	31	18.6	242
248	25.2	28.3	16.1	248
260	20.1	23.2	11.3	260
272		18.6	7.8	272

TAB 1784471

Lifting capacities
Forces de levage

T7YVEF 21 ft / T7YVENZF 21 ft

ft	156 ft + 30 ft*			175 ft + 30 ft*			194 ft + 30 ft*			213 ft + 30 ft*			232 ft + 30 ft*			252 ft + 30 ft*			271 ft + 30 ft*			ft
	21 ft			21 ft			21 ft			21 ft			21 ft			21 ft			21 ft			
	0°	30°	60°	0°	30°	60°	0°	30°	60°	0°	30°	60°	0°	30°	60°	0°	30°	60°	0°	30°	60°	
26	383																					26
29	377			377																		29
32	371			373			367															32
35	365			367			364															35
38	360	252		362	252		359			350												38
44	349	249	174	352	249	175	350	247		336			290									44
50	339	245	173	343	246	173	340	245	172	310			279			200						50
56	330	241	172	334	242	172	323	242	172	283	241	171	259	238		189			161			56
62	320	238	170	316	239	171	299	239	170	258	238	170	237	237	170	172	217	169	158			62
68	301	235	169	288	236	169	274	236	169	236	236	169	218	233	169	156	213	169	145	173		68
74	274	232	168	262	234	168	249	233	168	217	231	168	200	223	168	142	204	168	133	171	167	74
80	250	229	167	240	231	168	228	227	168	200	220	168	185	205	168	129	192	168	122	163	165	80
86	230	227	167	220	227	167	209	217	167	184	204	167	170	188	167	116	178	167	112	154	159	86
92	211	218	166	202	209	167	192	200	166	170	189	166	156	173	166	106	162	166	102	142	152	92
98	195	201	166	186	193	166	177	184	166	157	174	166	144	161	164	96	146	158	93.5	129	145	98
104	180	186		172	178	166	164	170	166	146	159	162	133	149	155	88	133	148	85.5	118	134	104
110	167	172		160	165	166	152	158	160	136	148	153	121	137	144	79.5	119	136	78.5	108	123	110
116	155	160		148	153		141	146	150	128	138	142	109	126	133	71.5	106	123	72	98.5	111	116
122	144	148		138	142		130	136		119	127	132	100	117	123	63.5	94	110	66	89.5	100	122
128	133	137		128	132		121	126		110	117	122	91.5	109	113	56.2	83.5	97.5	59.8	81	90	128
134	124	127		119	123		112	117		101	109		84	100	105	50.2	74.5	85.5	53.8	72.5	80.5	134
140	115	118		111	115		105	109		93	101		76.5	92.5	96.5	44.8	65.5	74.5	47.9	65	72.5	140
146	107	109		103	107		97	101		85.5	94		68.5	85.5		39.4	56.5	64.5	42.6	58.7	64	146
152	99	102		96	99		90.5	94		80	86.5		61.5	79.5		34.1	48.9		38.4	52.4	56.8	152
158	92	94.5		89	91.5		84	87		74.5	79.5		55.9	73		28.8	42.9		34.3	46.1	50	158
164	85.5	87.5		82.5	85		78	81		69	74		50.7	67		23.9	36.8		30.1	39.9	43.5	164
170	80	81.5		76.5	79		72.5	75		63.5	68.5		45.5	61		20.2	30.7		25.9	35.4	37.7	170
176	74			71.5	73		67.5	70		57.7	63		40.2	54.8		16.5	24.6		21.7	31		176
182	66			66	68		62	64.5		53	57.4		35	48.4		12.8	19.8		18.3	26.5		182
188	54.6			61	62.5		56.7	59		48.9	52.7		30.2	42.1		8.3	15.5		15.3	22.1		188
194				56			51.8	53.8		45	48.4		26.3	35.7			11.1		12.4	17.8		194
200				48.8			47.1	48.9		41.1	44.1		22.8	30.3					9	14.3		200
206				39.1			42.8			37.2	39.9		19.3	25.8						11.3		206
212							38.6			33.4	35.9		15.8	21.3						7.8		212
218							33.5			29.8	31.9		12.2	16.8								218
224							25.1			26.5			8.8	12.6								224
230										22.8			6	9.2								230
236										19.3			4.1	4.7								236
242										12.4			2.6									242

* adapter · pièce d'adaptateur

TAB 1780847 / 1780849 / 1780851

Lifting capacities
Forces de levage

T7YVEF 21 ft / T7YVENZF 21 ft

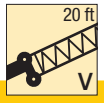

↔ ft	290 ft + 30 ft*			309 ft + 30 ft*			328 ft + 30 ft*			↔ ft
	21 ft			21 ft			21 ft			
	0°	30°	60°	0°	30°	60°	0°	30°	60°	
62	108			85.5						62
68	105	135		83			58.5			68
74	95	132	130	75.5	96	96.5	56.6	73		74
80	86.5	120	129	68.5	94.5	96	50.6	71.5	77.5	80
86	78.5	109	125	62	85.5	93	45.1	64	76.5	86
92	71	99	115	55.8	77.5	89.5	39.9	57.3	68.5	92
98	64	89.5	104	50.1	70	81.5	35.1	50.7	61.5	98
104	57.8	80.5	94	44.8	63	73.5	30.8	44.7	54.5	104
110	51.9	72.5	84.5	39.9	56.6	66	26.6	39	47.8	110
116	46.6	65.5	75.5	35.3	50.3	58.8	22.8	33.8	41.1	116
122	41.9	58.7	67	31.2	44.8	52.2	19.1	29	35.3	122
128	37.4	52.4	59.4	27.7	39.8	45.9	15.9	24.9	29.9	128
134	33	46	52.1	24.4	34.9	40	12.9	21.3	24.9	134
140	28.5	39.9	45.4	21.2	30	34.4	9.7	17.7	20.4	140
146	24.1	34.7	39.5	17.9	25.2	29.2	6.6	13.8	16.1	146
152	19.9	30.4	33.8	14.6	21	24.8		9.6	11.7	152
158	16.8	26	28.6	11.1	17.6	20.4		5.7		158
164	13.8	21.7	23.9	8.3	14.2	16.4		4.4		164
170	10.2	17.4	19.5	6.2	10.5	13		3.1		170
176	6.1	14.2	15.9	4.7	6	8.8				176
182		11.3		3.1	3.4	4.6				182
188		7.6								188

* adapter · pièce d'adaptateur

TAB 1780847 / 1780849 / 1780851

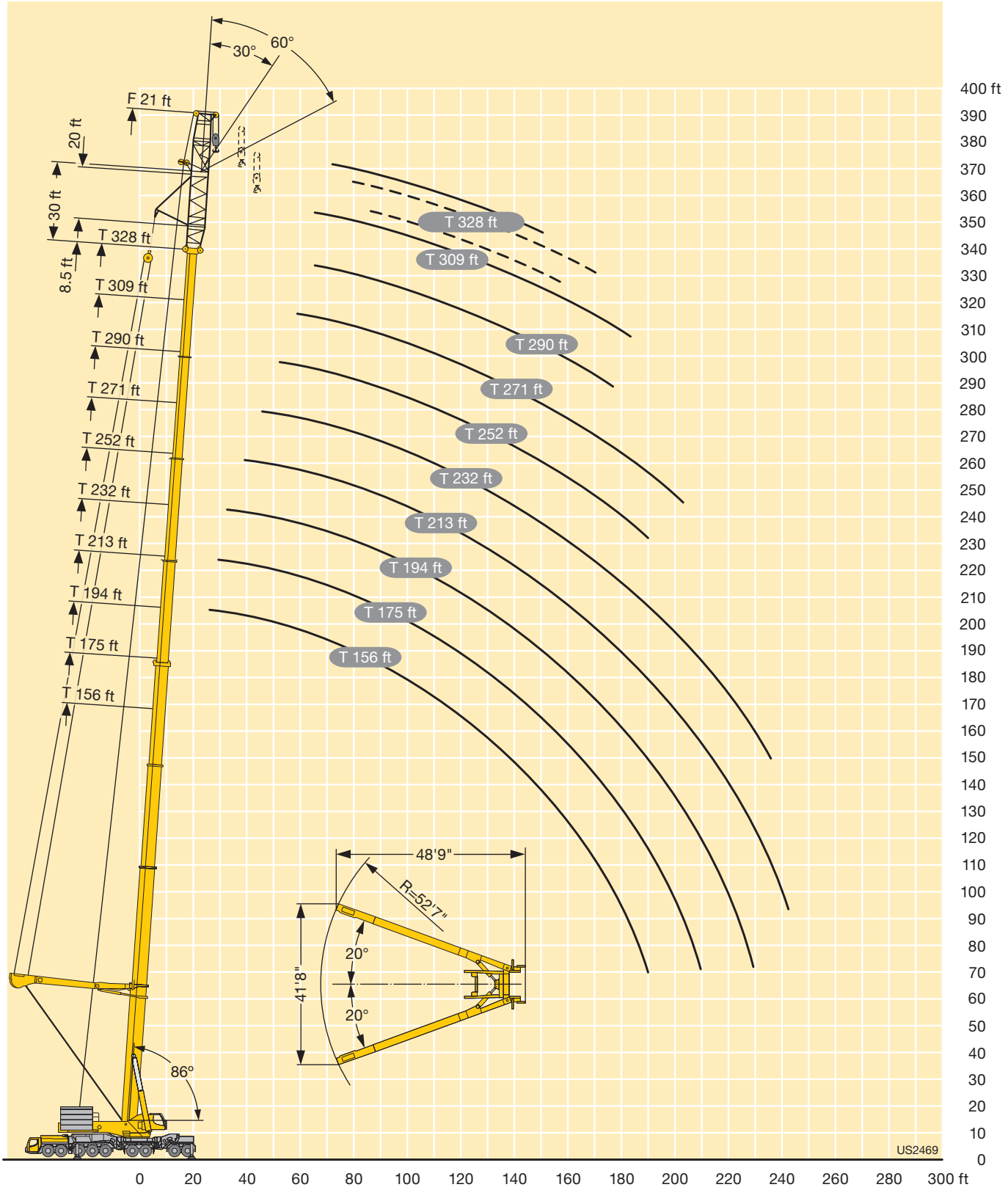
60°
30°
F 21 ft
20 ft
30 ft
8.5 ft
T 328 ft
T 309 ft
T 290 ft
T 271 ft
T 252 ft
T 232 ft
T 213 ft
T 194 ft
T 175 ft
T 156 ft
86°
48'9"
R=52'7"
41'8"
20°
20°
US2469
400 ft
0
10
20
30
40
50
60
70
80
90
100
110
120
130
140
150
160
170
180
190
200
210
220
230
240
250
260
270
280
290
300
310
320
330
340
350
360
370
380
390
0
20
40
60
80
100
120
140
160
180
200
220
240
260
280
300 ft

Lifting capacities
Forces de levage

T7YVEV2F 21 ft / T7YVEV2NZF 21 ft

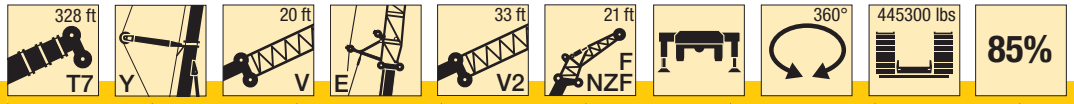

ft	156 ft + 63 ft*			175 ft + 63 ft*			194 ft + 63 ft*			213 ft + 63 ft*			232 ft + 63 ft*			252 ft + 63 ft*			271 ft + 63 ft*			290 ft + 63 ft*			ft
	21 ft			21 ft			21 ft			21 ft			21 ft			21 ft			21 ft			21 ft			
	0°	30°	60°	0°	30°	60°	0°	30°	60°	0°	30°	60°	0°	30°	60°	0°	30°	60°	0°	30°	60°	0°	30°	60°	
29	286																								29
32	278			268																					32
35	270			263																					35
38	262	202		256			250																		38
44	247	195	172	243	189		241			236			230												44
50	234	187	168	231	185	164	230	181		229	180		226			197			155			103			50
56	222	180	162	220	178	161	220	177	158	220	177	157	215	174	157	192	172		153			103			56
62	211	173	157	210	172	157	211	172	156	212	172	156	204	172	156	183	170	153	138	153		90.5	134		62
68	201	167	152	201	166	152	203	166	152	204	167	153	195	167	153	175	166	152	123	151	145	79	130	128	68
74	193	161	148	193	161	148	195	161	149	197	162	149	185	163	150	165	161	149	109	144	144	68.5	120	127	74
80	185	156	143	185	156	144	187	157	145	189	158	146	177	159	147	150	155	146	96	138	139	58.9	108	122	80
86	177	150	139	179	151	140	181	152	142	181	154	143	168	155	144	133	149	144	83.5	132	133	49.8	95	116	86
92	169	145	136	172	147	137	175	148	138	170	150	140	157	151	141	117	142	140	72	127	128	41.6	82	107	92
98	163	141	132	165	142	133	166	144	135	156	146	137	147	146	139	102	136	137	61.5	118	123	33.6	69	93.5	98
104	157	136	129	159	138	130	154	140	132	144	143	134	137	140	136	89.5	130	131	51.7	103	118	26.8	57	80	104
110	151	131	126	151	134	127	143	137	129	134	138	131	127	132	134	78.5	122	126	43.2	89	109	20.3	45.5	66.5	110
116	146	128	123	141	130	125	132	134	127	124	129	129	117	123	127	68	114	120	35.5	75.5	98	16.1	36.3	53.4	116
122	138	124		131	127	122	123	127	124	114	120	123	108	114	118	57	105	112	28.1	62.5	84	12.5	27.8	41.3	122
128	129	121		122	123		114	119	120	106	111	114	100	105	109	46.2	95	104	20.7	49.2	68	9.1	19.4	30.5	128
134	120	117		113	118		106	110	113	98	103	106	91.5	97.5	101	36.3	83	95.5		37	53.8	6.2		20.4	134
140	112	113		106	110		98.5	103		91	95.5	98	82	90	93	28.7	68	85.5		27.8	40.9			11.7	140
146	105	108		98.5	102		91.5	95.5		84	88.5		72	83.5	86	23.6	53.2	72		21.6	28.6				146
152	97.5	101		91.5	95		85	88.5		78	82		62	77	79.5	18.5	38.4	55.4		15.3					152
158	91.5	94		85.5	88.5		79	82.5		72	75.5		51.9	71		13.2	24.6	38.8							158
164	85	87.5		79.5	82.5		73	76.5		66.5	70		41.8	65.5		6.5	20.1	22.4							164
170	79.5	81.5		74.5	77		68	71		61.5	64.5		35.4	58.9			15.8								170
176	74	76		69	72		63	66		56.5	59.6		29.3	51.3			11.3								176
182	69	70.5		64.5	67		58.3	61		51.9	54.9		23.1	43.4											182
188	64	65.5		59.8	62		53.9	56.5		47.5	50.5		17	35.5											188
194	59.4	61		55.1	57.3		49.6	52.1		43	46			27.5											194
200	54.9			50.5	52.5		45.2	47.6		38.8	41.5			19.5											200
206	50.2			46.2	48		40.9	43.1		34.7	37.3														206
212	44.2			42.2	43.7		36.8	38.9		31	33.4														212
218	35.8			38.4			33.1	34.9		27.4	29.7														218
224				34.7			29.5	31.1		24	26.1														224
230				30.3			26.1			20.7	22.5														230
236				23.1			23			17.5	19.2														236
242							20			14.5	16														242
248							16.4			11.7	13.1														248
254										9															254

* adapter · pièce d'adaptateur

TAB 1780853 / 1780855 / 1780857

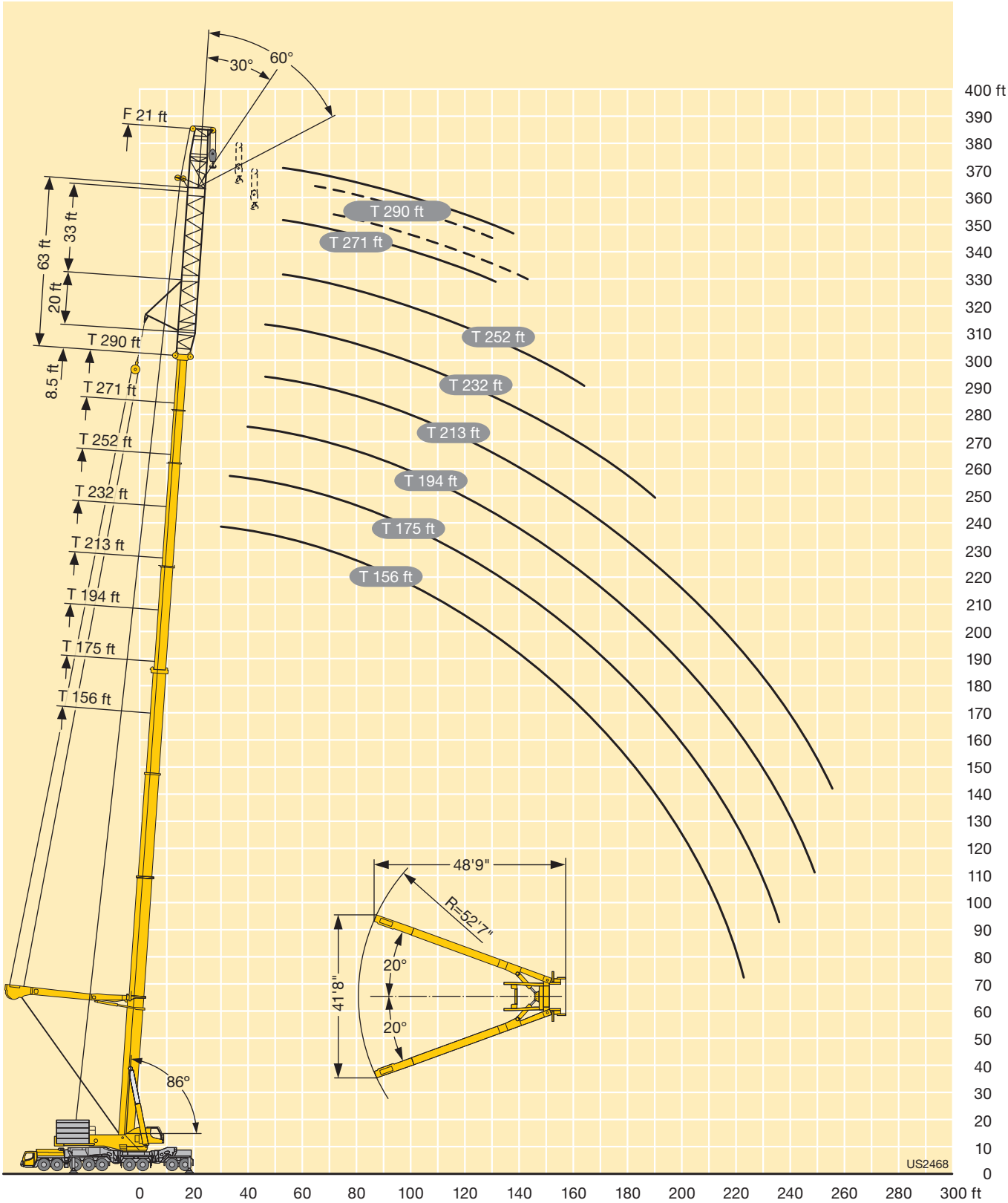
30°
60°
F 21 ft
63 ft
33 ft
20 ft
8.5 ft
T 290 ft
T 271 ft
T 252 ft
T 232 ft
T 213 ft
T 194 ft
T 175 ft
T 156 ft
86°
48'9"
R=52'7"
41'8"
20°
20°
US2468
400 ft
0
10
20
30
40
50
60
70
80
90
100
110
120
130
140
150
160
170
180
190
200
210
220
230
240
250
260
270
280
290
300
310
320
330
340
350
360
370
380
390
0
20
40
60
80
100
120
140
160
180
200
220
240
260
280
300 ft

Lifting heights
Hauteurs de levage

T7YVEV2NZF 21 ft

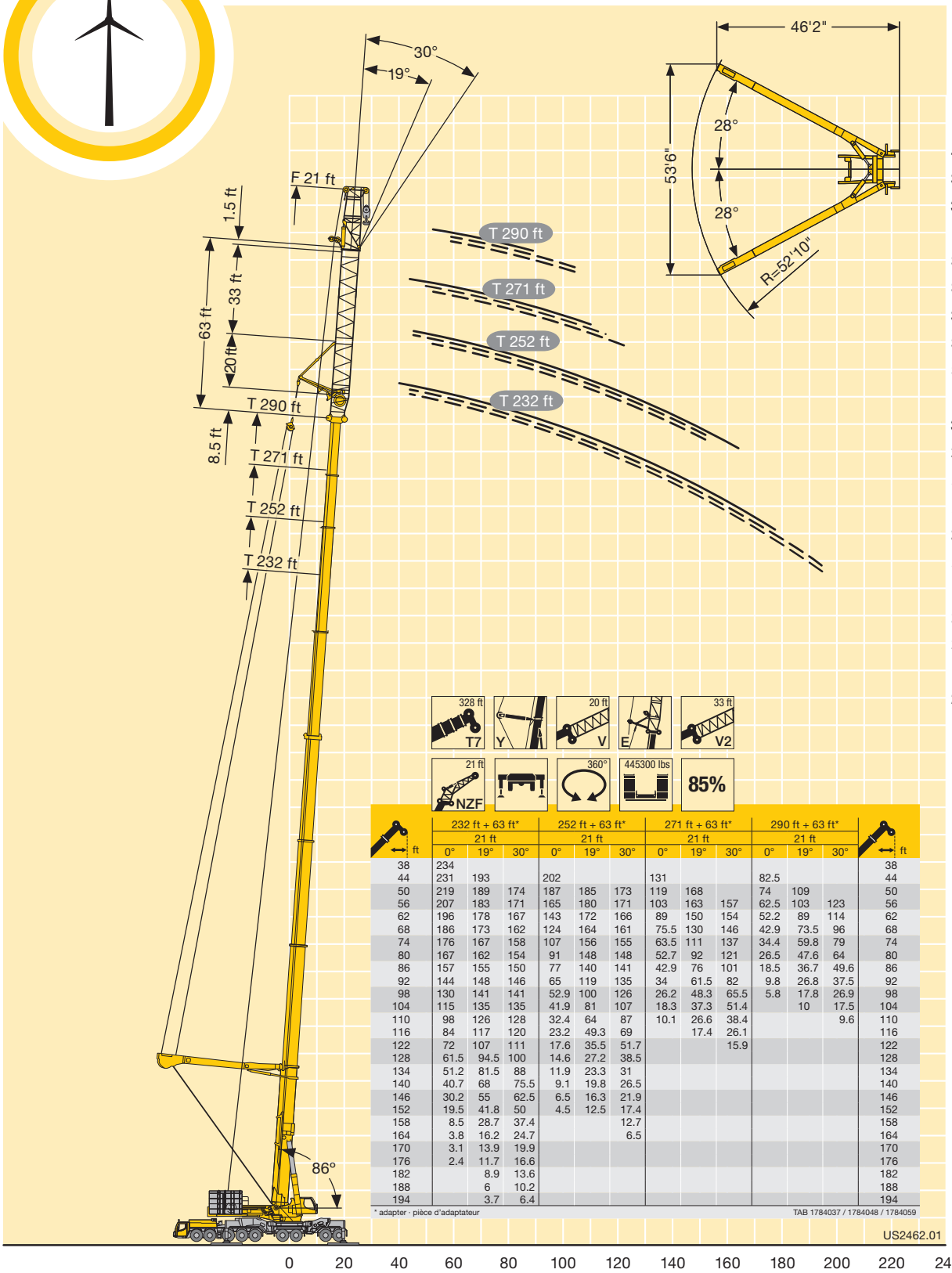

ft	232 ft + 63 ft*			252 ft + 63 ft*			271 ft + 63 ft*			290 ft + 63 ft*			ft
	21 ft			21 ft			21 ft			21 ft			
	0°	19°	30°	0°	19°	30°	0°	19°	30°	0°	19°	30°	
38	234												38
44	231	193		202			131			82.5			44
50	219	189	174	187	185	173	119	168		74	109		50
56	207	183	171	165	180	171	103	163	157	62.5	103	123	56
62	196	178	167	143	172	166	89	150	154	52.2	89	114	62
68	186	173	162	124	164	161	75.5	130	146	42.9	73.5	96	68
74	176	167	158	107	156	155	63.5	111	137	34.4	59.8	79	74
80	167	162	154	91	148	148	52.7	92	121	26.5	47.6	64	80
86	157	155	150	77	140	141	42.9	76	101	18.5	36.7	49.6	86
92	144	148	146	65	119	135	34	61.5	82	9.8	26.8	37.5	92
98	130	141	141	52.9	100	126	26.2	48.3	65.5	5.8	17.8	26.9	98
104	115	135	135	41.9	81	107	18.3	37.3	51.4		10	17.5	104
110	98	126	128	32.4	64	87	10.1	26.6	38.4			9.6	110
116	84	117	120	23.2	49.3	69		17.4	26.1				116
122	72	107	111	17.6	35.5	51.7			15.9				122
128	61.5	94.5	100	14.6	27.2	38.5							128
134	51.2	81.5	88	11.9	23.3	31							134
140	40.7	68	75.5	9.1	19.8	26.5							140
146	30.2	55	62.5	6.5	16.3	21.9							146
152	19.5	41.8	50	4.5	12.5	17.4							152
158	8.5	28.7	37.4			12.7							158
164	3.8	16.2	24.7			6.5							164
170	3.1	13.9	19.9										170
176	2.4	11.7	16.6										176
182		8.9	13.6										182
188		6	10.2										188
194		3.7	6.4										194

* adapter · pièce d'adaptateur

TAB 1784037 / 1784048 / 1784059

Lifting capacities
Forces de levage

T7YVEV3V2F 21 ft / T7YVEV3V2NZF 21 ft

ft	156 ft + 82 ft*			175 ft + 82 ft*			194 ft + 82 ft*			213 ft + 82 ft*			232 ft + 82 ft*			252 ft + 82 ft*			271 ft + 82 ft*			290 ft + 82 ft*			ft
	21 ft			21 ft			21 ft			21 ft			21 ft			21 ft			21 ft			21 ft			
	0°	30°	60°	0°	30°	60°	0°	30°	60°	0°	30°	60°	0°	30°	60°	0°	30°	60°	0°	30°	60°	0°	30°	60°	
29	251																								29
32	245			239			237																		32
35	237			235			232																		35
38	230	189		228			226			222			219			197									38
44	217	182	166	216	179		215	178		215	177		210			190			133			70.5			44
50	205	174	162	205	174	159	205	173	158	205	173	157	199	169		181	167		117	155		61	133		50
56	195	166	156	195	167	156	196	167	155	197	167	154	189	166	151	172	164	150	96	150	148	48.4	133		56
62	185	159	151	186	160	150	187	161	150	189	161	150	179	160	149	163	158	148	76.5	144	145	37.3	125	127	62
68	176	153	145	177	154	145	179	155	146	181	156	146	170	156	145	154	151	145	59.4	137	138	26.3	106	125	68
74	168	147	140	170	149	141	172	150	141	173	151	142	162	151	142	141	144	141	44.8	131	132	14.4	80	119	74
80	160	142	136	163	143	137	165	145	137	165	146	138	154	147	139	117	137	137	31.6	123	126		55.2	111	80
86	153	137	132	156	139	132	159	140	134	157	142	135	146	142	135	86	131	131	20	110	121		34.5	91.5	86
92	147	132	127	150	134	129	153	136	130	149	137	131	140	137	132	64.5	125	126		86	115			61.5	92
98	142	127	124	144	130	125	147	132	127	142	133	128	133	130	129	43.6	119	120		54.7	103			37.6	98
104	137	123	120	139	126	122	142	128	123	136	129	125	126	125	125	27.3	111	115		28.9	82.5				104
110	132	119	116	135	122	119	137	124	120	130	125	122	121	120	120	15.5	90.5	110		21.2	60.5				110
116	127	115	113	130	118	115	132	120	118	123	121	119	115	115	115		67	105		17.1	37.8				116
122	122	112	110	126	115	112	124	117	115	116	117	116	105	110	110		43.8	101		11.8					122
128	117	108		121	112	110	116	114	112	108	112	113	91.5	105	106			77.5							128
134	113	105		115	108		108	110	109	100	105	108	77	93.5	101										134
140	109	102		108	105		101	105	106	93	97.5	100	63	74.5	96										140
146	106	99		101	102		94	97.5		86.5	91	93.5	48.4	53.6	89										146
152	100	96		94	97.5		87.5	91		80.5	84.5		34		83										152
158	94	93.5		88	91.5		81.5	85		74.5	78.5				77										158
164	88	90.5		82.5	85.5		76	79.5		68	73				71										164
170	82.5	85		77	80		71	74		58	68														170
176	77.5	80		72	74.5		66	69		47.9	63														176
182	72.5	74.5		67.5	70		61.5	64		37.7	58.3														182
188	68	70		63	65		57.1	59.7		27.5	53.9														188
194	63.5	65		58.8	61		53	55.4			46.9														194
200	59	60.5		54.8	56.8		49.2	51.4			37.3														200
206	54.8	56.3		50.8	52.7		45.5	47.6			27														206
212	50.6	52		46.6	48.5		41.7	43.8																	212
218	46.7			42.7	44.3		37.8	39.9																	218
224	42.7			39	40.4		34.1	36																	224
230	37.4			35.4			30.6	32.3																	230
236	30.2			32.1			27.3	28.8																	236
242	21.5			29			24.1	25.5																	242
248				24.5			21.2	22.4																	248
254				18.4			18.3																		254
260							15.6																		260

* adapter · pièce d'adaptateur

TAB 1783304 / 1783306 / 1783308

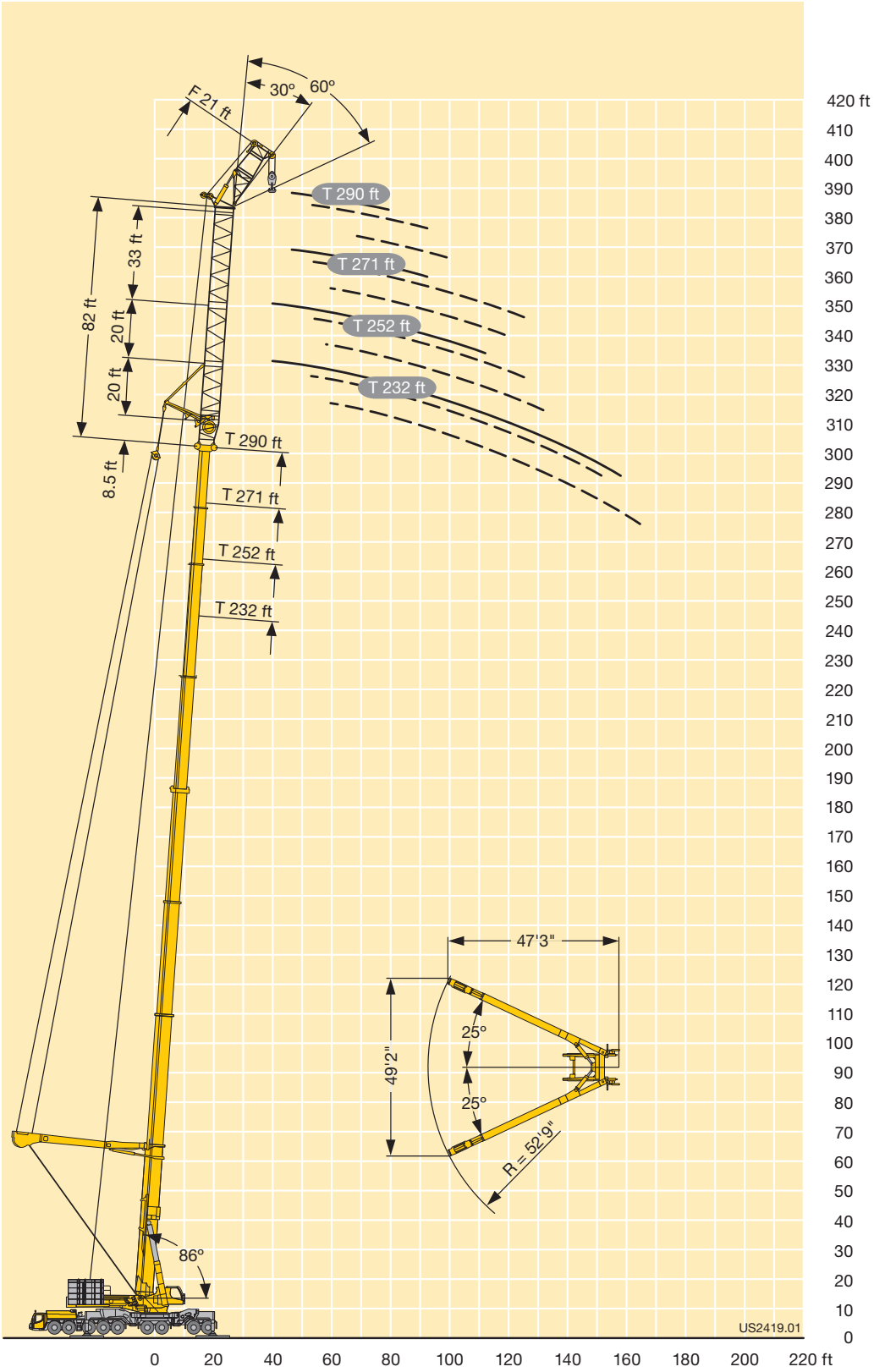
F 21 ft
30°
60°
T 290 ft
T 271 ft
T 252 ft
T 232 ft
82 ft
33 ft
20 ft
20 ft
8.5 ft
T 290 ft
T 271 ft
T 252 ft
T 232 ft
47'3"
49'2"
25°
25°
R = 52'9"
86°
US2419.01
420 ft
410
400
390
380
370
360
350
340
330
320
310
300
290
280
270
260
250
240
230
220
210
200
190
180
170
160
150
140
130
120
110
100
90
80
70
60
50
40
30
20
10
0
0
20
40
60
80
100
120
140
160
180
200
220 ft

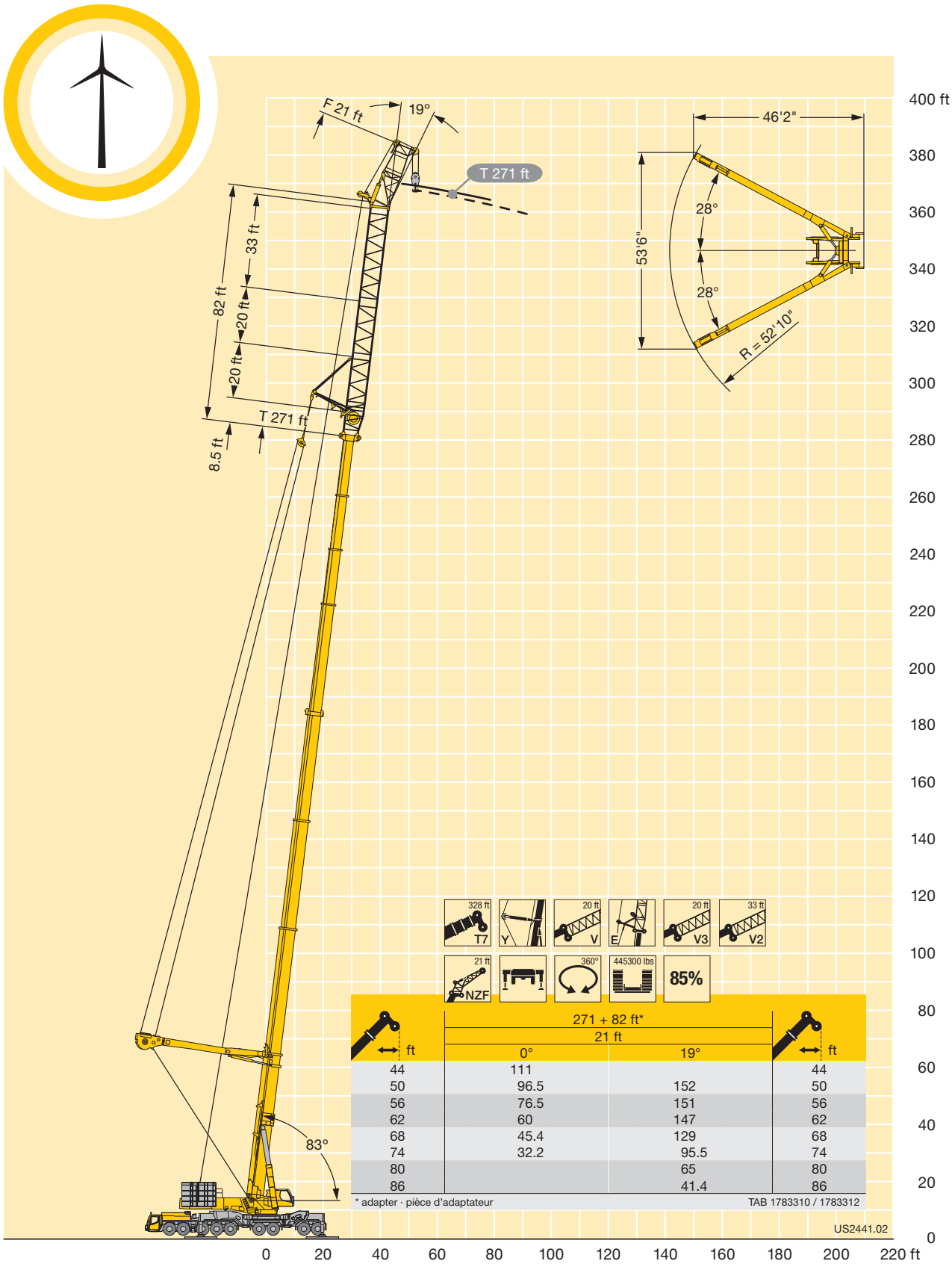

ft	271 + 82 ft* / 21 ft		ft
	0°	19°	
44	111		44
50	96.5	152	50
56	76.5	151	56
62	60	147	62
68	45.4	129	68
74	32.2	95.5	74
80		65	80
86		41.4	86

* adapter · pièce d'adaptateur

TAB 1783310 / 1783312

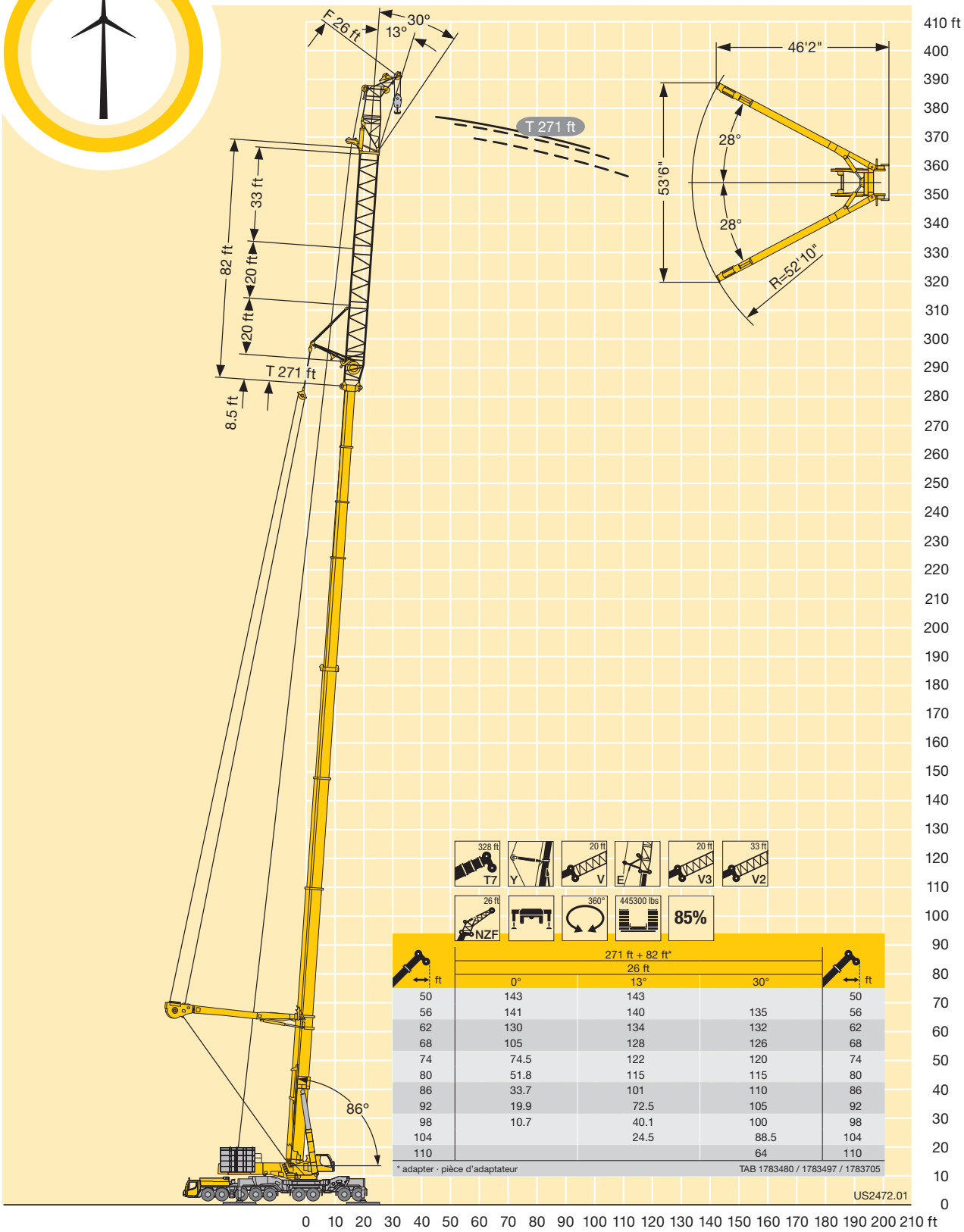

ft	271 ft + 82 ft* / 26 ft			ft
	0°	13°	30°	
50	143	143		50
56	141	140	135	56
62	130	134	132	62
68	105	128	126	68
74	74.5	122	120	74
80	51.8	115	115	80
86	33.7	101	110	86
92	19.9	72.5	105	92
98	10.7	40.1	100	98
104		24.5	88.5	104
110			64	110

* adapter · pièce d'adaptateur

TAB 1783480 / 1783497 / 1783705

Lifting capacities
Forces de levage

T3

ft	65 ft*	85 ft*	104 ft*	123 ft*	142 ft*	161 ft*	180 ft*	ft
12	781	798	800	691				12
14	754	783	792	678				14
16	726	761	773	651	477			16
18	695	737	755	626	462	363		18
20	664	714	736	600	444	361	285	20
23	624	677	705	566	419	339	285	23
26	589	645	674	536	396	319	270	26
29	558	615	646	509	373	301	257	29
32	530	588	611	485	350	284	245	32
35	506	564	573	464	330	270	234	35
38	484	542	534	444	310	256	223	38
44	449	503	474	408	278	231	203	44
50	422	458	421	376	249	211	186	50
56	362	408	378	345	226	193	171	56
62		361	341	317	208	177	158	62
68		317	307	292	193	162	146	68
74		263	275	269	179	150	135	74
80			245	246	168	138	126	80
86			219	220	157	128	117	86
92			200	198	147	119	108	92
98			139	180	140	111	102	98
104				164	133	103	95	104
110				151	126	97	89	110
116					120	91.5	83	116
122					115	85.5	78	122
128					110	80.5	73.5	128
134						76.5	69	134
140						72	65	140
146						68.5	61.5	146
152							58.2	152
158							55	158
164							52.1	164
170							49.7	170

* Telescopic boom incl. 7 ft T3-adapter + 2 ft T3-head · Flèche télescopique avec 7 ft T3-pièce d'adaptateur + 2 ft T3-tête

TAB 1782378

Lifting heights
Hauteurs de levage

T3

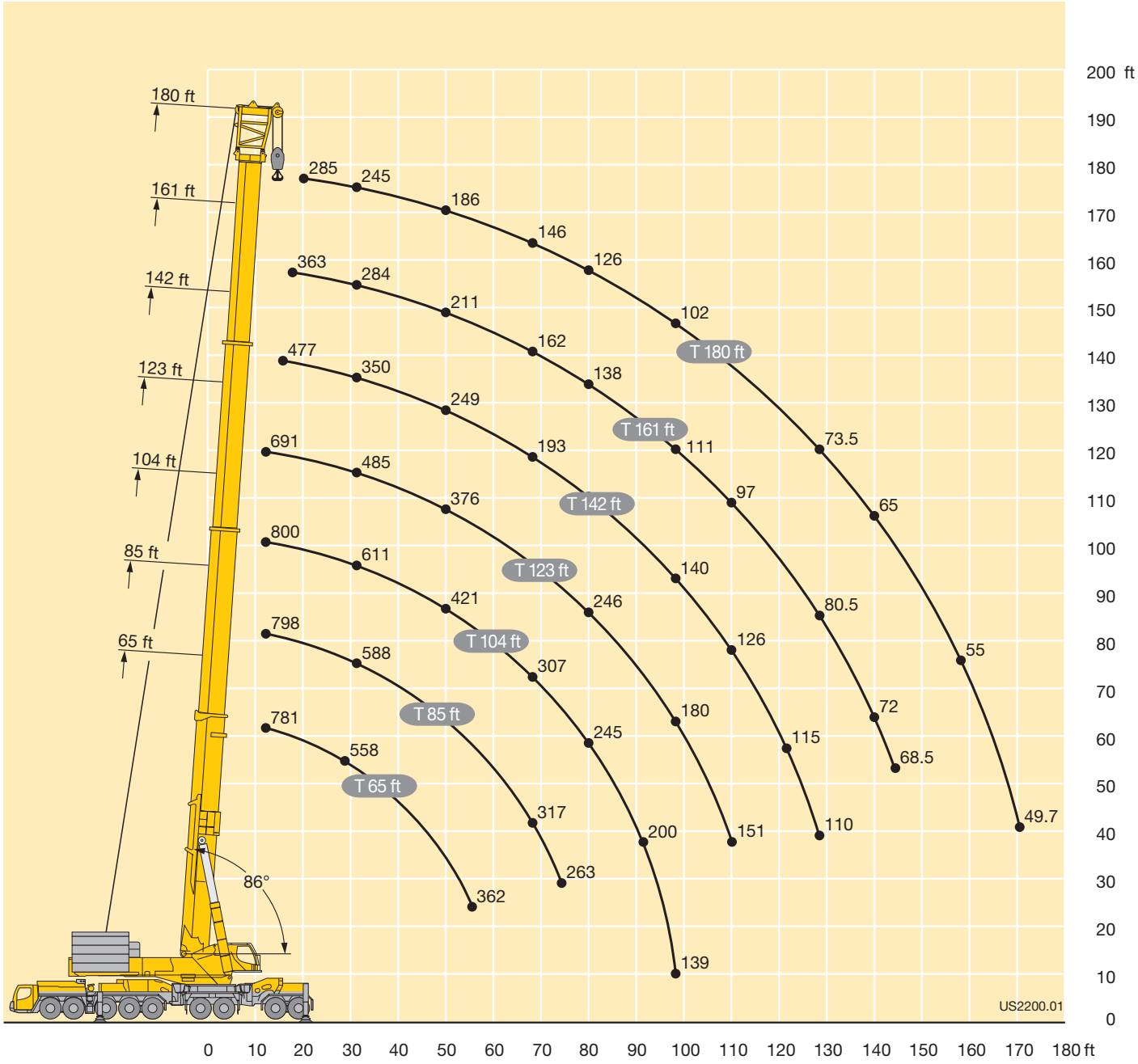

Lifting capacities
Forces de levage

T3Y

ft	104 ft*		123 ft*	142 ft*	161 ft*	180 ft*	ft
	**						
8	2646						8
10	2183						10
12	1935						12
14	1677						14
16	1344						16
18	1043						18
20	792						20
23	780	780	800	770	728	655	23
26	761	756	752	727	699	628	26
29	738	703	702	680	657	602	29
32	695	653	655	638	617	576	32
35	652	611	614	601	582	551	35
38	612	572	574	566	549	527	38
44	541	505	508	507	493	477	44
50	479	451	454	455	446	431	50
56	427	405	409	410	402	388	56
62	375	362	367	368	360	348	62
68	323	322	327	328	325	314	68
74	278	288	293	295	294	285	74
80	242	259	265	266	267	260	80
86	213	232	240	242	242	238	86
92	186	196	218	220	221	219	92
98	110	117	200	202	203	201	98
104			183	185	186	185	104
110			154	171	172	171	110
116				158	159	158	116
122				144	147	146	122
128				122	137	135	128
134					127	126	134
140					116	117	140
146					98.5	109	146
152						102	152
158						93.5	158
164						78.5	164

* Telescopic boom incl. 7 ft T3-adapter + 2 ft T3-head · Flèche télescopique avec 7 ft T3-pièce d'adaptateur + 2 ft T3-tête

TAB 1783376 / TAB 1783380

** Load capacities over 800 kips only with heavy-lift boom and additional equipment at the rear
Capacités supérieures à 800 kips uniquement avec flèche pour charges lourdes et dispositif auxiliaire vers l'arrière

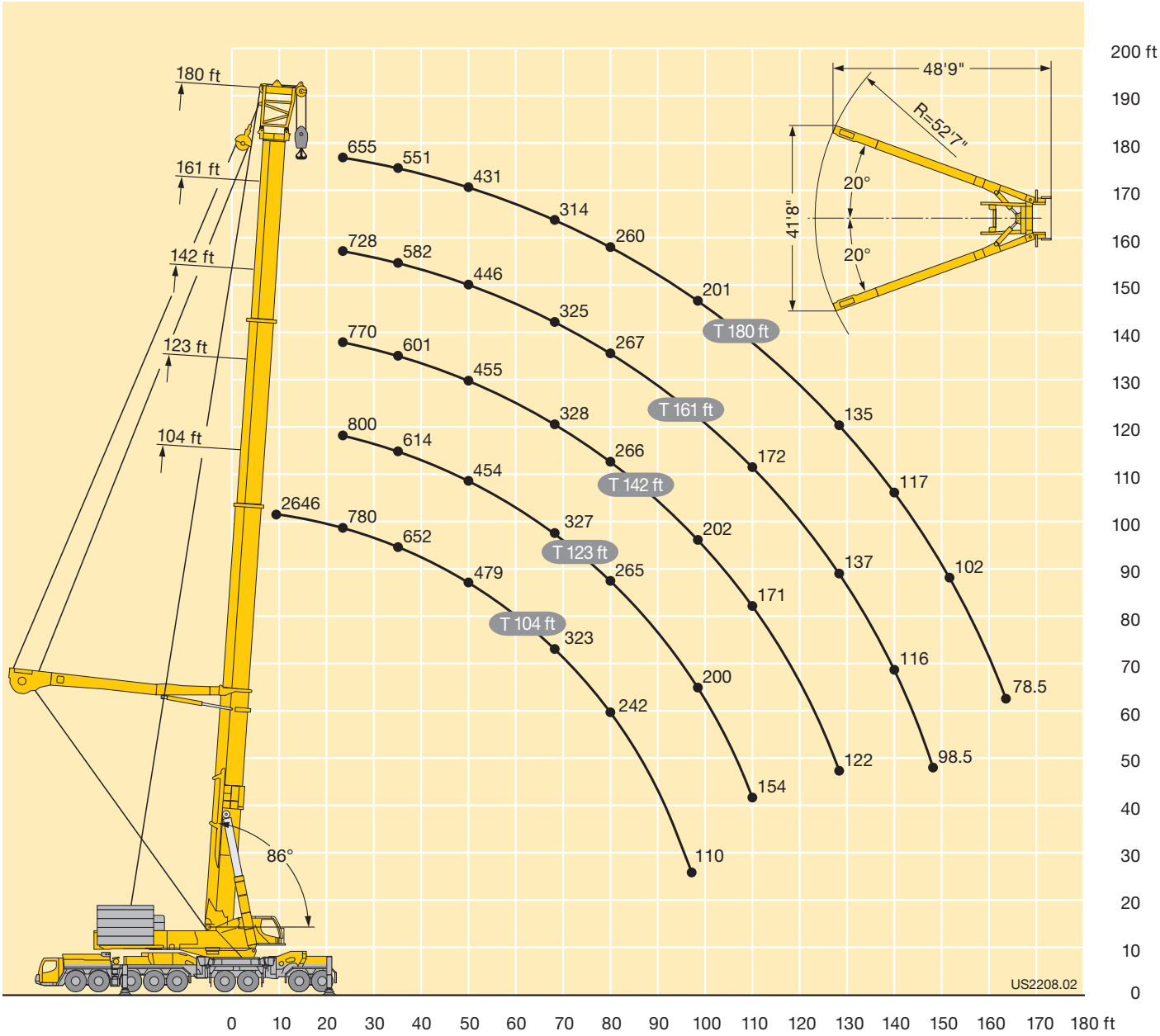
180 ft
161 ft
142 ft
123 ft
104 ft
86°
48'9"
R=52'7"
41'8"
20°
20°
T 180 ft
T 161 ft
T 142 ft
T 123 ft
T 104 ft
655
551
431
314
260
201
135
728
582
446
325
267
172
117
770
601
455
328
266
202
137
102
800
614
454
327
265
171
116
78.5
2646
780
652
479
323
242
200
154
122
98.5
110
US2208.02
200 ft
190
180
170
160
150
140
130
120
110
100
90
80
70
60
50
40
30
20
10
0
0 10 20 30 40 50 60 70 80 90 100 110 120 130 140 150 160 170 180 ft

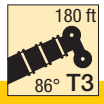

445300 lbs
401200 lbs[1)]

85%

↔ ft	171 ft + 33 ft*																		↔ ft
	79 ft[1)]	98 ft[1)]	118 ft[1)]	138 ft[1)]	157 ft	177 ft	197 ft	217 ft	236 ft	256 ft	276 ft	295 ft	315 ft	335 ft	354 ft	374 ft	394 ft	413 ft	
56	333																		56
62	314	317																	62
68	297	298	276	238															68
74	280	277	265	236	202														74
80	262	257	250	230	200														80
86	242	242	236	223	197	170	138	109	82										86
92		225	220	212	193	169	142	114	87	64.5									92
98		211	206	201	189	166	141	117	91	69									98
104		200	193	189	185	163	139	118	94	72.5	54.1								104
110		187	183	178	181	160	137	117	97	75.5	56.9	42.8							110
116			173	169	176	158	136	116	97.5	78	59.4	44.4	32.2						116
122			163	160	169	156	134	114	97	80	61.5	46.3	33.4	25.6	19.6				122
128			154	152	162	154	132	113	96	81	63.5	48.3	34.5	26.6	20.3	15.7			128
134				144	153	150	130	112	95	80.5	65	50	35.7	27.5	21	16.3	11.7		134
140				137	145	143	128	110	93.5	80	65.5	51.4	37.2	28.3	21.8	16.8	12.2	7.3	140
146				131	137	136	127	109	92.5	79	65	52.5	38.5	29.2	22.5	17.4	12.7	7.9	146
152					130	129	125	108	91.5	78	64.5	52.9	39.7	29.9	23.2	18	13.1	8.4	152
158					124	123	122	107	90.5	77	63.5	52.8	40.6	31	23.9	18.6	13.6	9	158
164					118	117	116	106	89.5	76	62.5	52.5	40.8	31.9	24.5	19.2	14	9.6	164
170					112	112	111	105	88.5	75	61.5	51.7	41	32.7	25	19.7	14.4	10.2	170
176						106	106	104	87.5	74	60.5	50.9	41	33.2	25.6	20.2	14.9	10.8	176
182						102	101	100	86.5	73.5	59.8	50.1	40.5	33.6	26.3	20.6	15.3	11.2	182
188						97.5	97	96	85.5	72.5	58.8	49.3	39.8	33.6	26.8	20.9	15.7	11.4	188
194							93	92	84.5	71.5	57.9	48.5	39.2	33.3	27.3	21.4	16	11.6	194
200							89	88	83.5	71	57.1	47.7	38.6	32.8	27.5	21.8	16.2	11.8	200
206								84.5	82.5	70	56.4	46.9	38	32.2	27.4	22.1	16.4	11.9	206
212								81	81	69	55.6	46.2	37.4	31.6	27.1	22	16.6	12	212
218								78	78	68.5	54.8	45.5	36.8	30.9	26.7	21.7	16.8	12.1	218
224									75	68	54	44.8	36.3	30.4	26.3	21.4	16.8	12.2	224
230									72	67.5	53.3	44.1	35.8	29.7	25.9	21.2	16.7	12.1	230
236									69.5	67	52.8	43.4	35.3	29.2	25.5	20.8	16.4	11.9	236
242									67	65.5	52.3	42.7	34.8	28.6	25	20.5	16.2	11.7	242
248										63.5	51.8	42.1	34.4	28.1	24.6	20.2	15.9	11.5	248
254										61.5	51.3	41.6	33.9	27.5	24.1	19.9	15.6	11.3	254
260											50.9	41.1	33.5	27	23.7	19.6	15.3	11.1	260
272											50.8	40	32.8	25.9	22.8	18.9	14.7	10.7	272
284												39.5	32.3	25.1	21.9	18.3	14.1	10.1	284
296												39.3	31.7	24.3	21.1	17.7	13.3	9.5	296
308													31.6	23.5	20.5	17.3	12.7	9	308
320														23	19.8	16.8	12	8.4	320
332															19.3	16.1	11.4	7.8	332
344															19.1	15.6	10.8	7.3	344
356																15	10.2	6.7	356
368																	9.6	6.1	368
380																	9.2	5.6	380
392																	8.7	5.1	392
404																		4.7	404

* adapter · pièce d'adaptateur

TAB 1783980 / 1783981

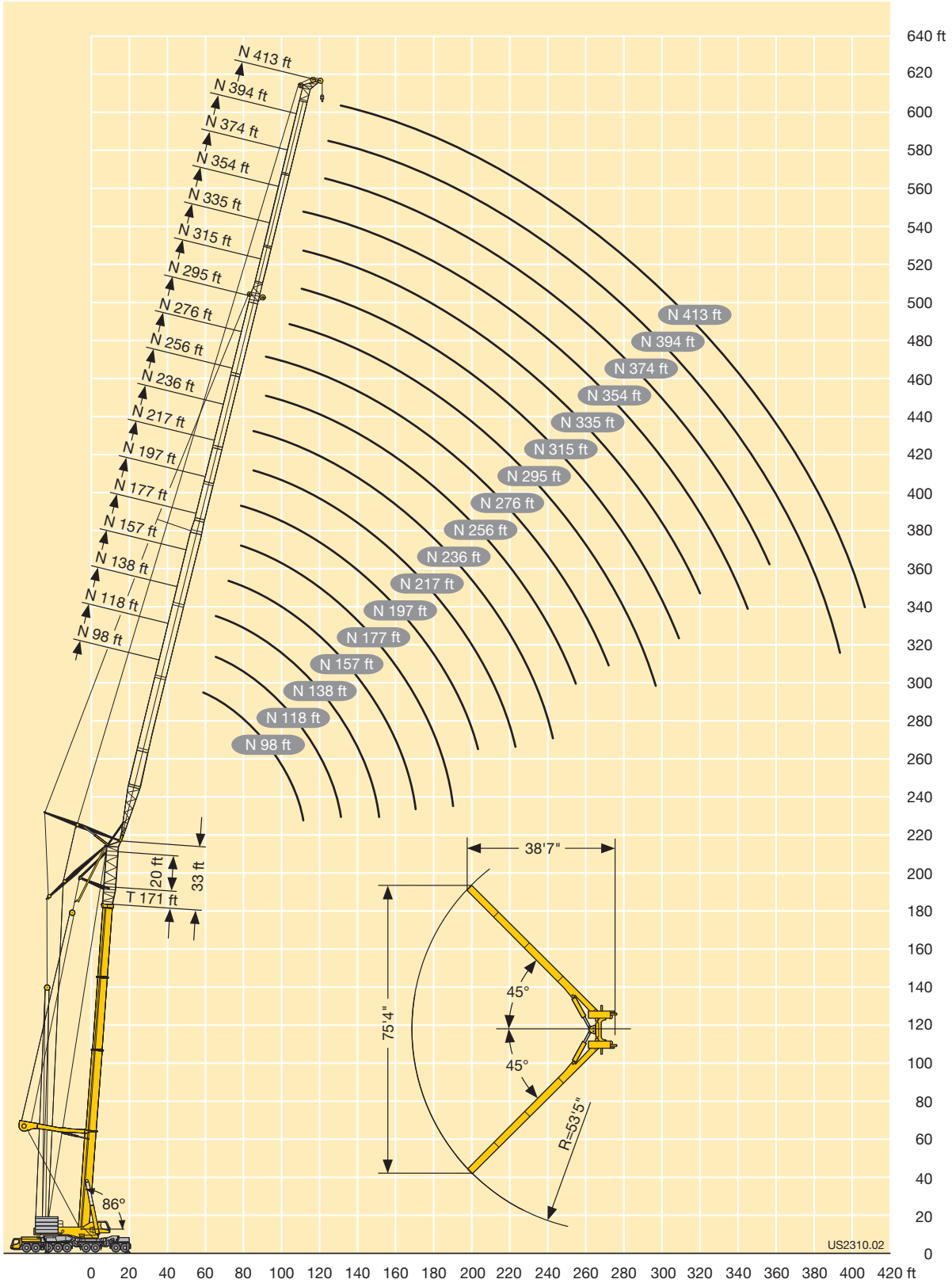
N 413 ft
N 394 ft
N 374 ft
N 354 ft
N 335 ft
N 315 ft
N 295 ft
N 276 ft
N 256 ft
N 236 ft
N 217 ft
N 197 ft
N 177 ft
N 157 ft
N 138 ft
N 118 ft
N 98 ft
20 ft
33 ft
T 171 ft
86°
38'7"
75'4"
45°
45°
R=53'5"
US2310.02
640 ft
620
600
580
560
540
520
500
480
460
440
420
400
380
360
340
320
300
280
260
240
220
200
180
160
140
120
100
80
60
40
20
0
0 20 40 60 80 100 120 140 160 180 200 220 240 260 280 300 320 340 360 380 400 420 ft

Lifting capacities
Forces de levage

T3YVEN3

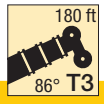

445300 lbs
401200 lbs[1)]

85%

↔ ft	171 ft + 33 ft*						↔ ft
	138 ft[1)]	157 ft	177 ft	197 ft	217 ft	236 ft	
68	138						68
74	148	97					74
80	136	108	91.5	78.5			80
86	125	125	103	85.5	69	52.3	86
92	116	122	123	101	74	56	92
98	108	114	116	112	85	59.8	98
104	101	107	110	110	93	65.5	104
110	94	101	105	105	96.5	71.5	110
116	88.5	96	99.5	101	96	76.5	116
122	84	91	95	97	93.5	79.5	122
128	79	86.5	91	93.5	91.5	80.5	128
134	75.5	82.5	87	90	89	79.5	134
140	72	78.5	83.5	87	86.5	78	140
146	69	75	80	84	84	77	146
152		72.5	77	81	81.5	75.5	152
158		69.5	74	78.5	79	74.5	158
164		67	71.5	76	76.5	73	164
170		65.5	69	73.5	75	72	170
176			67	71.5	73	71	176
182			65.5	69.5	71	70	182
188			64	67.5	69	69	188
194				65.5	67.5	68	194
200				64.5	66	67	200
206					64.5	66	206
212					63	65	212
218					62	64	218
224						63	224
230						62	230
236						61	236
242						60	242

TAB 1782436 / [1)]1783368

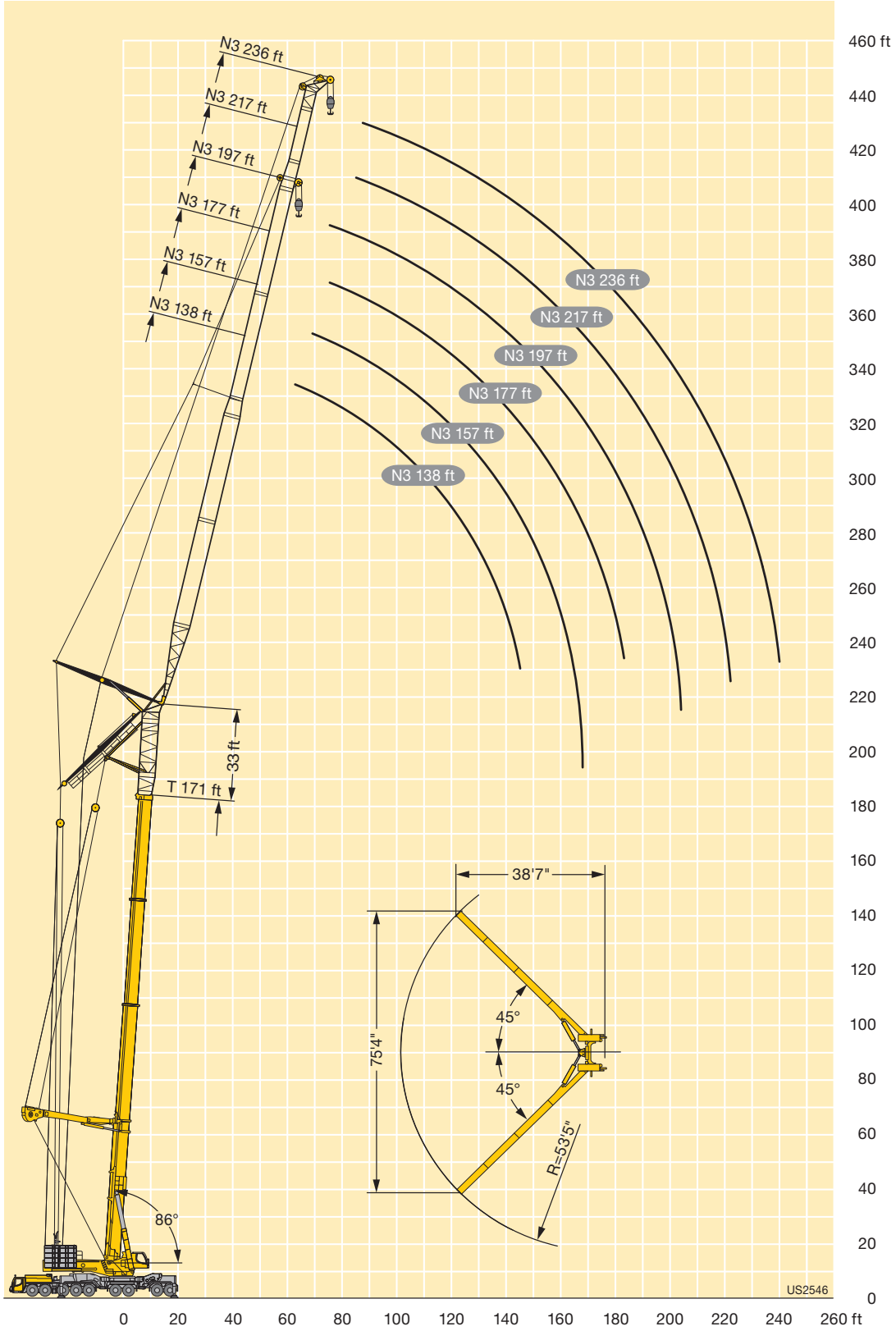
N3 236 ft
N3 217 ft
N3 197 ft
N3 177 ft
N3 157 ft
N3 138 ft
N3 236 ft
N3 217 ft
N3 197 ft
N3 177 ft
N3 157 ft
N3 138 ft
33 ft
T 171 ft
38'7"
75'4"
45°
45°
R=53'5"
86°
US2546
460 ft
440
420
400
380
360
340
320
300
280
260
240
220
200
180
160
140
120
100
80
60
40
20
0
0
20
40
60
80
100
120
140
160
180
200
220
240
260 ft

Lifting capacities
Forces de levage

T3YV2VEN

↔ ft	171 ft + 66 ft*															↔ ft
	118 ft1)	138 ft1)	157 ft	177 ft	197 ft	217 ft	236 ft	256 ft	276 ft	295 ft	315 ft	335 ft	354 ft	374 ft	394 ft	
68	253															68
74	243	222														74
80	231	214	192													80
86	219	206	188													86
92	205	199	183	162	122	96.5										92
98	193	187	177	161	130	103										98
104	183	177	171	157	133	107	77	60	42.8							104
110	173	167	166	153	134	111	82.5	64.5	46.1	31.7						110
116	164	159	161	149	133	112	86.5	68	49.7	34.2						116
122	157	151	156	145	131	112	89	71	52.9	37.3						122
128	149	144	151	141	128	111	91	73	55.5	40.3	26.1	18.4	12.2			128
134		137	146	137	125	110	92	75	57.6	42.8	28.5	19.5	13.1	7.2		134
140		131	139	133	122	109	92	76.5	59.2	44.8	30.7	21.2	14.2	7.8		140
146		126	132	129	119	107	91	76.5	60.5	46.3	32.5	23.1	15.9	8.7		146
152			124	125	116	105	90	76	61.5	47.7	34.1	24.8	17.6	10.2		152
158			117	120	114	103	89	75.5	61.5	49	35.3	26.2	19	11.9	4.6	158
164			109	115	111	101	88	74.5	61	49.3	36.5	27.3	20.3	13.7	5.9	164
170			101	109	108	99	87	73.5	60.5	49.5	37.5	28.3	21.2	15.3	7.3	170
176				102	104	97	86	72.5	59.6	49.6	38	29.4	22.1	16.2	8.6	176
182				95.5	100	95	84	71.5	58.7	49	38.6	29.9	23	16.9	9.6	182
188				88.5	94.5	92.5	81.5	70	57.8	48.3	38.8	30.3	23.5	17.6	10.4	188
194					88.5	89	79	68	56.9	47.5	38.2	30.6	23.7	18.2	11.3	194
200					82.5	83.5	77	66	55.7	46.7	37.3	30.4	23.9	18.4	12.2	200
206					75.5	78.5	74.5	64	54.3	46	36.4	29.7	23.9	18.5	12.6	206
212						73	71.5	62	52.8	45	35.5	29	23.5	18.5	12.7	212
218						67	68.5	59.7	51.3	43.6	34.5	28.2	22.9	18.4	12.7	218
224						61	66	57.3	49.9	42.3	33.6	27.5	22.3	17.9	12.8	224
230							63	55	48.4	40.9	32.4	26.7	21.6	17.4	12.5	230
236							59.6	52.7	46.7	39.6	31.3	25.9	21	16.8	12.1	236
242							55.4	50.4	44.7	38.2	30.2	24.9	20.4	16.3	11.6	242
248							50	47.8	42.8	36.8	29	23.9	19.6	15.7	11.2	248
254								45	40.9	35.2	27.8	22.9	18.8	15.2	10.7	254
260								42.2	39	33.6	26.7	21.9	17.9	14.6	10.2	260
272									34.5	30.3	24	19.9	16.2	13.1	9.2	272
284										26.8	21.3	17.6	14.4	11.7	7.9	284
296										22.9	18.5	15.3	12.5	10.2	6.5	296
308											15.6	13	10.4	8.6	5.2	308
320											12.7	10.1	8.3	6.6		320
332													6			332

* adapter · pièce d'adaptateur

TAB 1)1783987 / 1783986

Capacites at increased wind speeds
Capacités de charge à vitesse du vent supérieure

T3YV2VEN

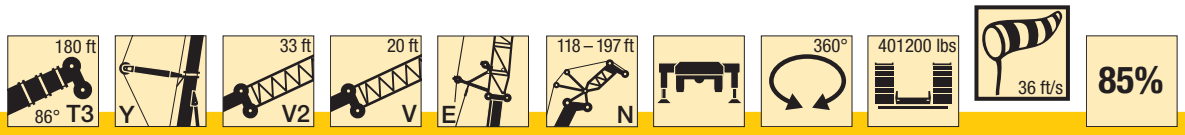

ft	171 ft + 66 ft*					ft
	118 ft	138 ft	157 ft	177 ft	197 ft	
62	225					62
68	224					68
74	214	195				74
80	204	187	158			80
86	195	180	163			86
92	182	174	161	128	88	92
98	168	166	156	133	96	98
104	134	129	123	113	101	104
110	98	92.5	87.5	80	73	110
116	65	59.6	54.7	47.2		116

TAB 1783419

Remark • Remarque

For this please also observe the brochure “Influence of wind on crane operation” under www.liebherr.com
Veiller à appliquer les lire attentivement la brochure « Les influences du vent sur l‘utilisation des grues » sur www.liebherr.com

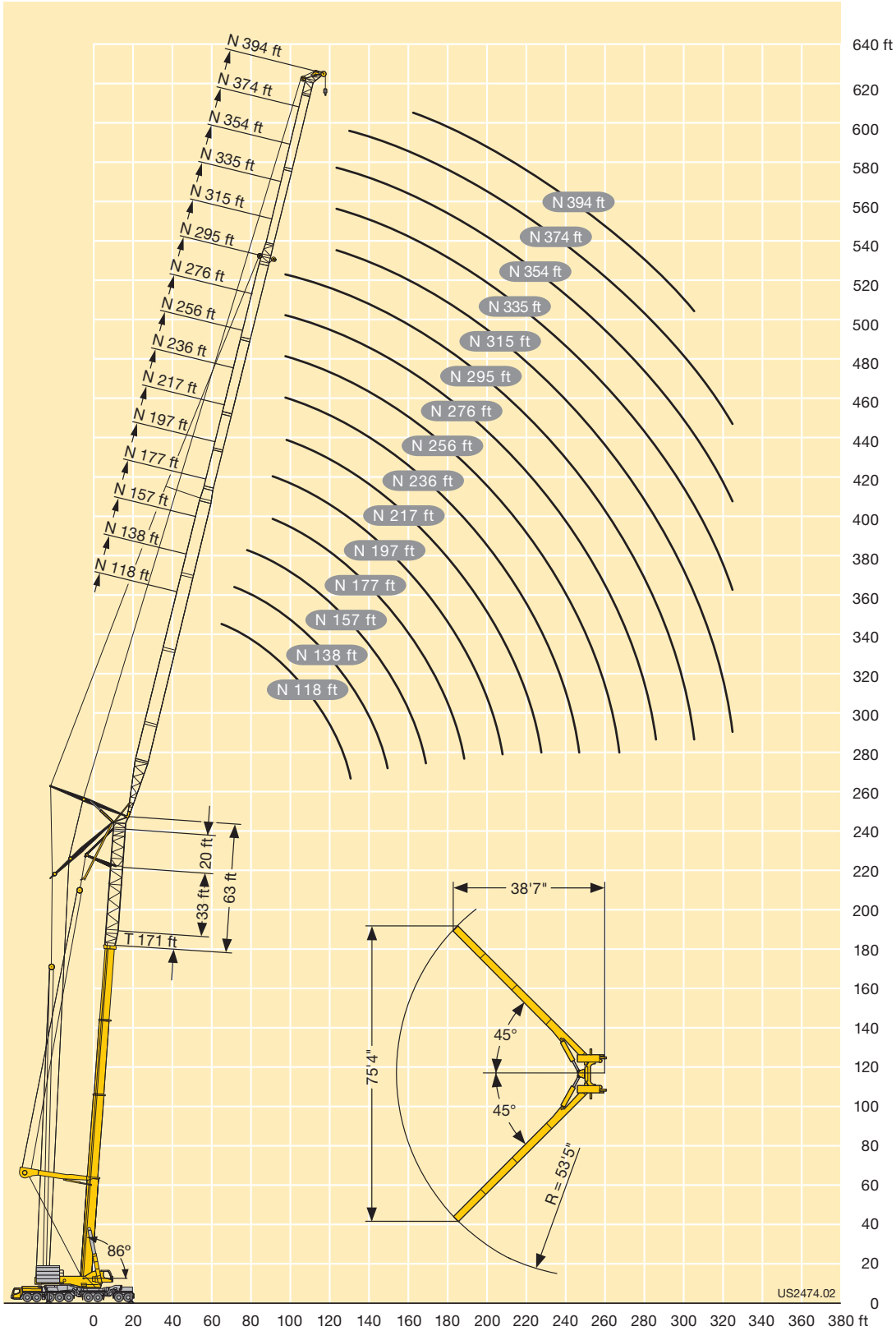
N 394 ft
N 374 ft
N 354 ft
N 335 ft
N 315 ft
N 295 ft
N 276 ft
N 256 ft
N 236 ft
N 217 ft
N 197 ft
N 177 ft
N 157 ft
N 138 ft
N 118 ft
20 ft
33 ft
63 ft
T 171 ft
86°
38'7"
75'4"
45°
45°
R = 53'5"
US2474.02
640 ft
620
600
580
560
540
520
500
480
460
440
420
400
380
360
340
320
300
280
260
240
220
200
180
160
140
120
100
80
60
40
20
0
0 20 40 60 80 100 120 140 160 180 200 220 240 260 280 300 320 340 360 380 ft

Lifting capacities
Forces de levage

T3YV2VEN3

ft	171 ft + 33 ft*					ft
	138 ft1)	157 ft	177 ft	197 ft	217 ft	
68	120					68
74	117					74
80	108	82.5				80
86	101	112	63			86
92	94	105	84	58	37.8	92
98	88	99	103	95.5	41.9	98
104	83	93.5	99	101	46.4	104
110	78.5	88	94.5	98	70	110
116	74.5	84	90	94	85	116
122	70.5	80	86	90.5	89.5	122
128	67	76	82.5	87	88	128
134	64	72.5	79	84	85.5	134
140	61.5	69.5	75.5	81	82.5	140
146	59.1	67	72.5	78.5	80	146
152		64	70	75.5	78	152
158		62	67.5	73	76	158
164		59.6	65	71	73.5	164
170		58	63	68.5	71.5	170
176			61	66.5	69.5	176
182			59.3	64.5	68	182
188			57.9	63	66	188
194				61.5	64.5	194
200				59.6	63	200
206				57.5	61.5	206
212					60	212
218					58.1	218
224					53.5	224

TAB 1782448 / 1)1782449

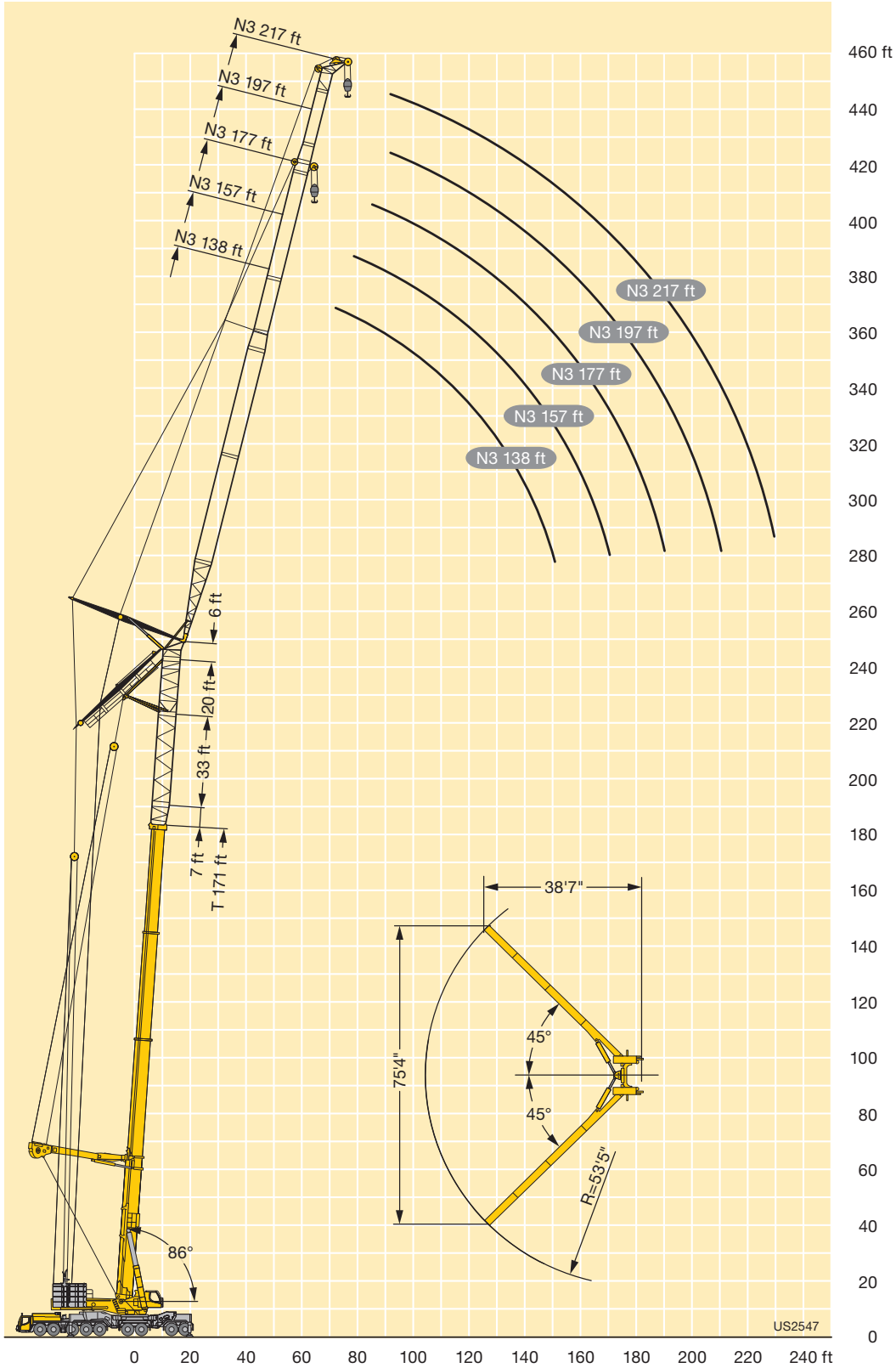
N3 217 ft
N3 197 ft
N3 177 ft
N3 157 ft
N3 138 ft
6 ft
20 ft
33 ft
7 ft
T 171 ft
86°
38'7"
75'4"
45°
45°
R=53'5"
US2547
460 ft
440
420
400
380
360
340
320
300
280
260
240
220
200
180
160
140
120
100
80
60
40
20
0
0
20
40
60
80
100
120
140
160
180
200
220
240 ft

Equipment
Equipement

Crane carrier

Frame	Liebherr-manufactured, torsionally rigid steel construction made from high-tensile fine-grain steel. Triple-roller slewing rim.
Outriggers	Four hydraulic swing-out beams with hydraulic support jacks.
Engine	8-cylinder Diesel, make Liebherr, watercooled, output 500 kW (680 h.p.). Max. torque 2212 lbs-ft. Exhaust emissions acc. to 97/68/EG and EPA/CARB. Fuel reservoir: 159 gallons.
Transmission	Automatic transmission with torque converter and intarder fitted directly to the gear unit, manufactured by ZF, type TC-TRONIC with 12 forward and 2 reverse gears, transfer case with locking central differential.
Axles	Heavy-duty crane-truck axles. All 9 axles sprung and steerable. Axles 1, 2, 4 and 5 are planetary axles. Axles 2 and 4 have longitudinal differential lock. Axles 4 and 5 have transverse differential lock.
Suspension	All axles with hydropneumatic suspension and automatic levelling system. Load equalization between the axle pairs. The suspension can be locked hydraulically.
Tyre equipment	18 tyres, all axles equipped with single tyres. Size of tyres: 385/95 R 25 (14.00 R 25).
Steering	ZF power steering, two pump circuits with hydraulic servo system effective on the mechanically connected axles 1 – 5. When driving on road, axles 6 – 9 are electro-hydraulically steered and, at 18.6 mph and above, axles 6 + 7 are moved into straight-ahead position and fixed. Axles 8 + 9 are speed-dependently ‚actively' steered at speeds of up to 37.2 mph and set to go straight ahead when travelling over 37.2 mph.
Brakes	Service brake: all-wheel servo air brake; disc brakes for all axles; two pump circuits. Additional brakes: exhaust brake with ZBS (additional brake system), Telma-type eddy-current brake, intarder in gearbox. Hand brake: spring-action effective on all wheels of axles 3 – 8.
Driving cab	Spacious and comfortable sheet steel cab mounted on rubber shock absorbers, safety glass windows.
Electrical system	Modern data bus technique, 24 Volt DC, 2 batteries of 170 Ah each.

Crane superstructure

Frame	Liebherr-manufactured, torsionally rigid steel construction made from high-tensile fine-grain steel. Triple-roller slewing rim.
Crane engine	6-cylinder Diesel engine, make Liebherr, watercooled, output 270 kW (367 h.p.), max. torque 1269 lbs-ft. Fuel reservoir: 79 gallons.
Crane drive	Diesel-hydraulic, with axial piston variable displacement pumps, with servo-control and capacity control operating in closed circuit for hoisting, slewing and luffing of lattice jib, axial piston pumps, operating in open circuit for luffing and telescoping.
Crane control	Electronic via LICCON system. Two 4-way hand control levers with vibrating movement indicator. Foot switch for telescopic action. Stepless control of all crane movements.
Hoist gear	Axial piston variable displacement motor, Liebherr hoist drum with integrated planetary gear and spring-loaded static brake.
Luffing gear	2 differential rams with safety check valve.
Slewing gear	2 slewing gears, consisting of hydraulic motor, planetary gear, slewing pinion and spring-loaded static brake each.
Crane cab	Fibre-composite material, large field of vision, height-adjustable, tilts backwards and can be hydraulically lowered for ease of entry.
Safety devices	LICCON safe load indicator, test system, hoist limit switches, safety valves against rupture of pipes and hoses.
Counterweight	Total ballast: 445.3 kips, comprising: 1 base plate 48.5 kips, 16 parts of 22.05 kips each, 4 parts of 11 kips each. Hydraulic ballast system.
Telescopic boom	All telescopic parts may be separately slid out by means of rapid-cycle TELEMATIK telescoping system. Variant 1: boom lengths: 65 ft – 180 ft incl. T3 adapter and T3 head (800 kips). Variant 2: boom lengths: 60 ft – 328 ft incl. T7 head (470 kips).
Electric system	Modern data bus technique, 24 Volt DC, 2 batteries of 170 Ah each.

Complementary equipment

Guying system for telescopic boom Y	Consists of gantry with 2 hoist drums, attachable to 180 ft or 328 ft telescopic boom; fold away for transport.
Eccentric VE	Incl. 20 ft telescopic extension.
Telescopic boom extension V2/V3	33 ft lattice section (V2) and 20 ft lattice section (V3).
Lattice jibs F/NZF/N	Fixed lattice jib: 21 ft – 199 ft (F). Hydraulic adjustment from 0° – 60° (optional) (NZF). Luffing fly jib: 59 ft – 413 ft (N).
2nd hoist gear	Variable axial piston motor, Liebherr hoist drum with built-in planetary gear and static brake.
3rd hoist gear with luffing block	Variable axial piston motor, Liebherr hoist drum with built-in planetary gear and static brake, for adjusting luffing fly jib.
Self-assembly boom	4 support jacks. Drive assembly.

Other items of equipment available on request.

Equipment
Equipement

Châssis porteur

Châssis	Fabrication Liebherr, construction en caisson indéformable, en acier à grain fin haute résistance.
Stabilisateurs	Quatre poutres déployables hydrauliquement avec vérins de calage hydrauliques.
Moteur	Moteur diesel, 8 cylindres, fabriqué par Liebherr, à refroidissement par eau, de 500 kW (680 ch). Couple max. 2212 lbs-ft. Emissions des gaz d'échappement conformes aux directives 97/68/EG et EPA/CARB. Capacité du réservoir à carburant: 159 gallons.
Boîte de vitesse	Boîte automatique avec convertisseur de couple et ralentisseur, montés directement sur la boîte, de marque ZF, type TC-TRONIC avec 12 rapports AV et 2 AR, boîte de transfert avec blocage de différentiel.
Essieux	Essieux spéciaux lourds. Tous les 9 essieux sont suspendus et directeurs. Essieux 1, 2, 4 et 5 sont à train planétaire. Essieux 2 et 4 sont pourvus de blocage des différentiels longitudinaux. Essieux 4 et 5 sont pourvus de blocage des différentiels transversaux.
Suspension	Tous les essieux sont suspendus hydropneumatiquement avec mise à niveau et équilibrage entre essieux automatiques. Suspension blocable hydrauliquement.
Pneumatiques	18 roues à monte simple. Taille: 385/95 R 25 (14.00 R 25).
Direction	Direction hydraulique ZF, 2 circuits avec servocommande hydraulique, action sur les essieux 1 – 5 liés mécaniquement. En mode de déplacement sur route, direction électrohydraulique des essieux 6 – 9 et conduite en ligne droite activée pour les essieux 6 – 7 à partir de 18.6 mph. Direction „active" des essieux 8 + 9 en fonction de la vitesse jusqu'à 37.2 mph, et au-delà de 37.2 mph conduite en ligne droite activée.
Freins	Frein de service : servo-frein pneumatique pour toutes les roues, tous les essieux avec freins à disques, 2 circuits. Freins supplémentaires : frein avec clapet sur échappement avec ZBS, frein TELMA, ralentisseur monté sur boîte de vitesse. Frein à main : accumulateur à ressort, action sur toutes les roues des essieux 3 à 8.
Cabine	Cabine spacieuse, en tôle d'acier, équipement «grand confort», suspendue sur silent blocs, vitrage de sécurité.
Installation électrique	Technique moderne de transmission de données par BUS de données, courant continu 24 Volts, 2 batteries de 170 Ah chacune.

Partie tournante

Châssis	Fabrication Liebherr, construction soudée indéformable, en acier à grain fin haute résistance. Couronne d'orientation à triple rangée de rouleaux.
Moteur	Diesel 6 cylindres, marque Liebherr, refroidi par eau, puissance 270 kW (367 ch), couple max. 1269 lbs-ft. Capacité du réservoir à carburant: 79 gallons.
Entraînement	Diesel hydraulique avec à pompes à débit variable servo commandées à régulation de puissance en circuit fermé pour les treuils et l'orientation. Pompes à débit variable en circuit ouvert pour le relevage de flèche et le télescopage.
Commande	Electronique via le dispositif LICCON. Deux leviers de commande à 4 positions avec détecteur vibrant de mouvement. Bouton au pied pour le télescopage. Régulation continue de tous les mouvements de la grue.
Treuil	Moteur hydraulique à cylindrée variable, treuil de marque Liebherr avec réducteur planétaire à frein d'arrêt à lamelles intégrées.
Relevage de flèche	2 vérins différentiels avec clapet anti-retour de sécurité.
Orientation	2 mécanismes d'orientation, composés d'un moteur hydraulique, d'un réducteur planétaire, d'un pignon d'orientation et d'un frein à lamelles.
Cabine de grue	Matériaux composites, visibilité panoramique, réglable en hauteur, inclinable vers l'arrière et possibilité d'abaissement hydraulique pour faciliter l'accès.
Sécurités	Contrôleur de charge LICCON, système test, fin de course crochet haut, clapets de sécurité en cas de ruptures de flexibles.
Contrepoids	Contrepoids total 445.3 kips, composé de : 1 plaque de base 48.5 kips, 16 éléments de 22.05 kips chacun, 4 éléments de 11 kips chacun. Dispositif de lestage hydraulique.
Flèche télescopique	Chaque élément peut être télescopé individuellement à l'aide du système de télescopage séquentiel rapide TELEMATIK. Variante 1: Longueur de flèche 65 ft – 180 ft avec adaptateur T3 et tête T3 (800 kips). Variante 2: Longueur de flèche 60 ft – 328 ft avec tête T7 (470 kips).
Circuit électrique	Technique moderne de transmission de données par BUS de données. Courant continu 24 Volts, 2 batteries de 170 Ah chacune.

Equipement optionnel

Haubanage de flèche Y	Composé du chevalet de haubanage avec 2 treuils à câble, montage possible sur la flèche télescopique de 180 ft ou 328 ft, rabattable hydrauliquement en position de transport.
Axe excentrique VE	Avec extension de flèche de 20 ft.
Rallonge de flèche télescopique V2/V3	Elément en treillis de 33 ft (V2) et elément en treillis de 20 ft (V3).
Fléchettes F/NZF/N	Fléchette treillis fixe de 21 ft – 199 ft (F). Déploiement hydraulique entre 0° – 60° (en option) (NZF). Fléchette treillis à volée variable 59 ft – 413 ft (N).
Deuxième treuil	Moteur à cylindrée variable et pistons axiaux, treuil à câble Liebherr avec réducteur planétaire intégré et frein d'arrêt commandé par ressort.
Troisième treuil avec train de mouflage	Moteur à cylindrée variable et pistons axiaux, treuil à câble Liebherr avec réducteur planétaire intégré et frein d'arrêt commandé par ressort, pour le déploiement de la fléchette treillis à volée variable.
Montage autonome de la flèche	4 vérins de calage. Groupe d'entraînement.

Autres équipements supplémentaires sur demande.

Description of symbols
Explication des symboles

General symbols
Symboles généraux

	Outriggers Calage	mph	Driving speed Vitesse de translation
	Axle Essieu		Gear Vitesse
ft	Radius Portée		Hookblock / Capacity Moufle à crochet / Capacité de charge
	Boom length Longueur de la flèche		Hoist gear Treuil de levage
	Boom position Position de la flèche		Crane carrier Châssis porteur
	Counterweight Contrepoids		Crane superstructure Partie tournante de la grue
	Tyres Pneumatiques	85%	Standard Norme
	Slewing gear / Working area 360° Mécanisme d'orientation / Plage de travail 360°		Gradability Aptitude à gravir les pentes
	Page Page		

Crane specific symbols
Symboles spécifiques à la grue

T7	Telescopic boom 328 ft Flèche télescopique 328 ft	E	Eccentric Axe excentrique
T3	Telescopic boom 180 ft Flèche télescopique 180 ft	F NZF	Fixed / hydraulic lattice jib Fléchette treillis fixe / hydraulique
Y	Guying system for telescopic boom Haubanage de flèche	N	Luffing fly jib Fléchette treillis à volée variable
V	Telescopic boom extension Rallonge flèche télescopique		Counterweight Contrepoids
	Wind speed ft/s Vitesse de vent ft/s		

Remarks referring to load charts

1. The lifting capacities do not exceed 85 % of the tipping load according to ASME B 30.5.
   The crane's structural steelwork is in accordance with EN 13000 and ASME B 30.5.
2. For the calculation of the load charts at least a wind speed of 23 ft/s (7 m/s, 15.7 mph) and regarding the load a sail area of 1 m² per ton load and a wind resistance coefficient of 1.2 on the load have been taken into account. For lifting of loads with large sail areas and/or high wind resistance coefficients the maximum wind speed as stated in the load charts has to be reduced.
3. Lifting capacities are given in kips.
4. The weight of the hook blocks and hooks is part of the load and therefore it must be deducted from the lifting capacities.
5. Working radii are measured from the slewing centre.
6. The lifting capacities given for the telescopic boom apply if the folding jib is removed.
7. Subject to modification of lifting capacities.
8. Lifting capacities above 800 kips only with additional pulley block.
9. The data of this brochure serves only for general information. All information is provided without warranty. Instructions for the correct commissioning of the crane please take from the operation manual and the load chart book.

Remarques relatives aux tableaux des charges

1. La capacité de charge ne doit pas dépasser 85 % de la charge de basculement conformément à ASME B 30.5.
   La structure métallique de la grue est conforme à EN 13000 et ASME B 30.5.
2. Une vitesse de vent de 23 ft/s (7 m/s, 15,7 mph) minimum, une surface de prise au vent de 1 m² par tonne ainsi qu'un coefficient de résistance au vent de la charge 1,2 sont pris en compte pour le calcul des tableaux de charge. Lorsque des charges ayant une surface de prise au vent et/ou un coefficient de résistance au vent plus élevé(e)(s) sont levées, la vitesse de vent maximale indiquée dans les tableaux de charge doit être réduite.
3. Les charges sont indiquées en kips.
4. Le poids du crochet de levage resp. de la moufle à crochet est une partie de la charge et doit donc être déduit de la capacité de charge.
5. Les portées sont calculées à partir de l'axe de rotation.
6. Les charges indiquées pour la flèche télescopique sont valables lorsque la fléchette pliante est démontée.
7. Charges données sous réserve de modification.
8. Les charges supérieures à 800 kips ne peuvent être levées qu'avec poulie supplémentaire.
9. Les données de cette brochure sont données à titre informatif. Ces renseignements sont sans garantie. Les consignes relatives à la bonne mise en service de la grue sont disponibles dans le manuel d'utilisation et le manuel de tableaux de charge.

Subject to modification / Sous réserve de modifications

Printed in Germany (1)

TD 178.04.US02.2012

Liebherr-Werk Ehingen GmbH
Postfach 1361, 89582 Ehingen, Germany
☎ +49 73 91 5 02-0, Fax +49 73 91 5 02-33 99
www.liebherr.com, E-mail: info.lwe@liebherr.com
www.facebook.com/LiebherrConstruction